フロントディレイラー

30

Model No.

FD-7800
FD-7803
FD-6600
FD-6603
FD-5501
FD-5504
FD-4400
FD-4403
FD-3300
FD-3304
FD-2200
FD-2203
FD-A050
FD-R440
FD-R443
FD-R440A
FD-R443A
FD-M960
FD-M960-E
FD-M961
FD-M805
FD-M806
FD-M760
FD-M760-E
FD-M761
FD-M600
FD-M600-E
FD-M601
FD-M580
FD-M580-E
FD-M581
FD-M510
FD-M511
FD-MC18-S
FD-MC18-S-E
FD-MC21
FD-M330
FD-M330-E
FD-CT92-E
FD-C050
FD-C051
FD-TY30
FD-TY10
FD-TZ30
FD-TZ31
FD-C810
FD-C600
FD-C510
FD-C511
FD-C505

デュラエース フロントディレイラー

FD-7800

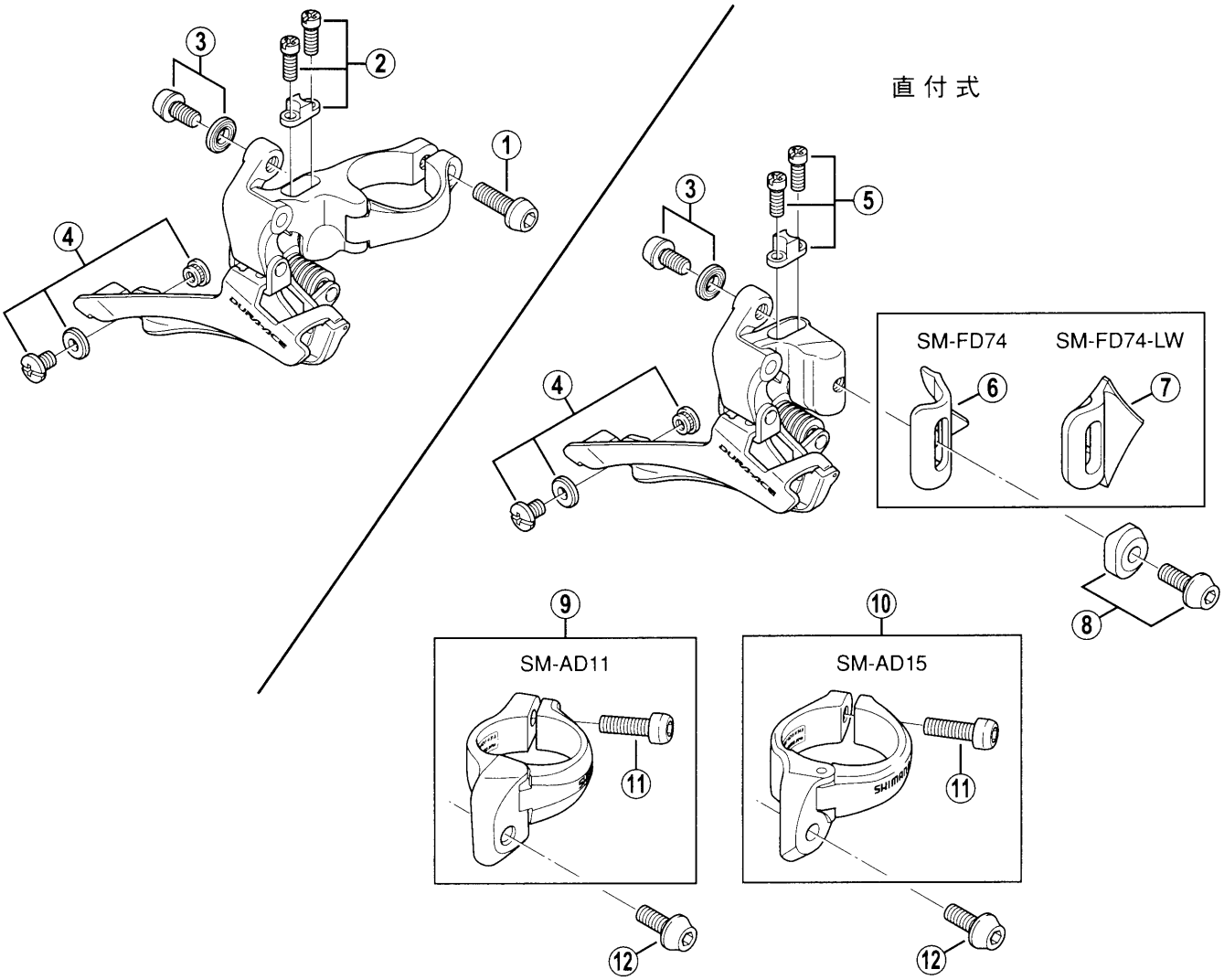

メーカー希望小売価格	注文番号	番号	コード番号	部品名
126	890901	1	4-5A4 07050	取付ボルト (M5×15)
200	890902	2	3-5HX 98010	アジャストボルト(M4×10) & プレート
305	890903	3	3-5C2 98040	ケーブル固定板 & ボルト (M5×9)
347	890904	4	3-5HX 98020	チェーンガイド固定ボルトユニット (M4×6)
200	890905	5	3-5HX 98030	直付式用 アジャストボルト(M4×10) & プレート
378	890906	6	4-580 32000	SM-FD74 直付台座
630	890907	7	4-580 32100	SM-FD74-LW 直付台座
336	890908	8	3-5HX 98040	直付式用 取付ボルト(M5×13.5) & 取付座金
893	890909	9	3-5HX 98050	SM-AD11 直付式用 取付バンドユニット φ31.8mm(1-1/4")
893	890910	10	3-5HX 98060	SM-AD15 直付式用 取付バンドユニット φ34.9mm(1-3/8")
105	890911	11	4-59L 19100	SM-AD11/AD15用 取付ボルト(M5×17.5)
95	890912	12	4-5C2 52000	直付式用 取付ボルト(M5×13.5)

1507-PARTS2124

デュラエース フロントディレイラー

FD-7803 トリプル用

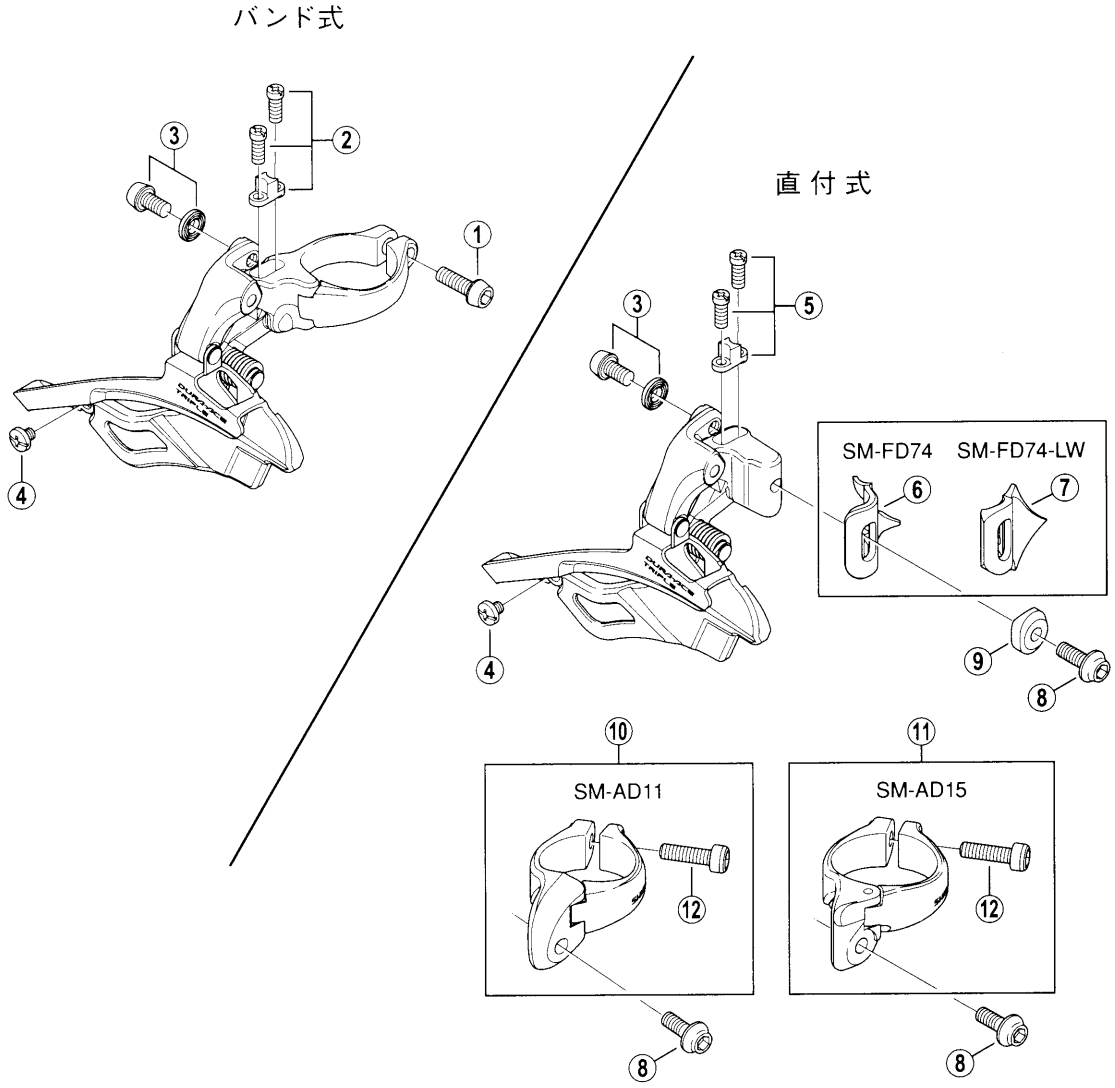

メーカー希望小売価格	注文番号	番号	コード番号	部品名
126	642401	1	4-5A4 07050	取付ボルト (M5×15)
200	642402	2	3-5HX 98010	アジャストボルト(M4×10) & プレート
315	642403	3	3-5C2 98040	ケーブル固定板 & ボルト (M5×9)
53	642404	4	4-58G 14000	チェーンガイド固定ボルト (M4×3)
200	642405	5	3-5HX 98030	直付式用 アジャストボルト(M4×10) & プレート
378	642406	6	4-580 32000	SM-FD74 直付台座
630	642407	7	4-580 32100	SM-FD74-LW 直付台座
95	642408	8	4-5C2 52000	直付式用 取付ボルト(M5×13.5)
252	642409	9	4-5C2 53000	直付式用 取付座金
882	642410	10	3-5HX 98050	SM-AD11 直付式用 取付バンドユニット φ31.8mm(1-1/4")
882	642411	11	3-5HX 98060	SM-AD15 直付式用 取付バンドユニット φ34.9mm(1-3/8")
105	642412	12	4-59L 19100	SM-AD11/AD15用 取付ボルト(M5×17.5)

1705-PARTS2321

SHIMANO

シマノアルテグラ フロントディレイラー

FD-6600 ダブル用
FD-6603 トリプル用

バンド式

直付式

SM-FD74

SM-FD74-LW

FD-6603

SM-AD11

SM-AD15

メーカー希望小売価格	注文番号	番号	コード番号	部品名
126	635901	1	4-5A4 07020	取付ボルト (M5×15)
84	635902	2	3-5JD 98010	アジャストボルト(M4×13) & プレート
168	635903	3	3-58G 98020	ケーブル固定板 & ボルト (M5×9)
53	635904	4	4-58G 14000	チェーンガイド固定ボルト (M4×3)
200	635905	5	3-5JD 98020	バンドアダプター (S/φ28.6mm用) 2個
378	635906	6	4-580 32000	SM-FD74 直付台座
630	635907	7	4-580 32100	SM-FD74-LW 直付台座
189	635908	8	3-5JD 98030	直付式用 取付ボルト(M5×13.5) & 取付座金
893	635909	9	3-5JD 98040	SM-AD11 直付式用 取付バンドユニット φ31.8mm(1-1/4")
893	635910	10	3-5JD 98050	SM-AD15 直付式用 取付バンドユニット φ34.9mm(1-3/8")
105	635911	11	4-59L 19100	SM-AD11/AD15用 取付ボルト(M5×17.5)
95	635912	12	4-5C2 52000	直付式用 取付ボルト (M5×13.5)

1605-PARTS2217

シマノ105 フロントディレイラー

FD-5501-S
シルバーバージョン / ダブル用

FD-5504-S
シルバーバージョン / トリプル用

FD-5501-L
ブラックバージョン / ダブル用

FD-5504-L
ブラックバージョン / トリプル用

SHIMANO 105

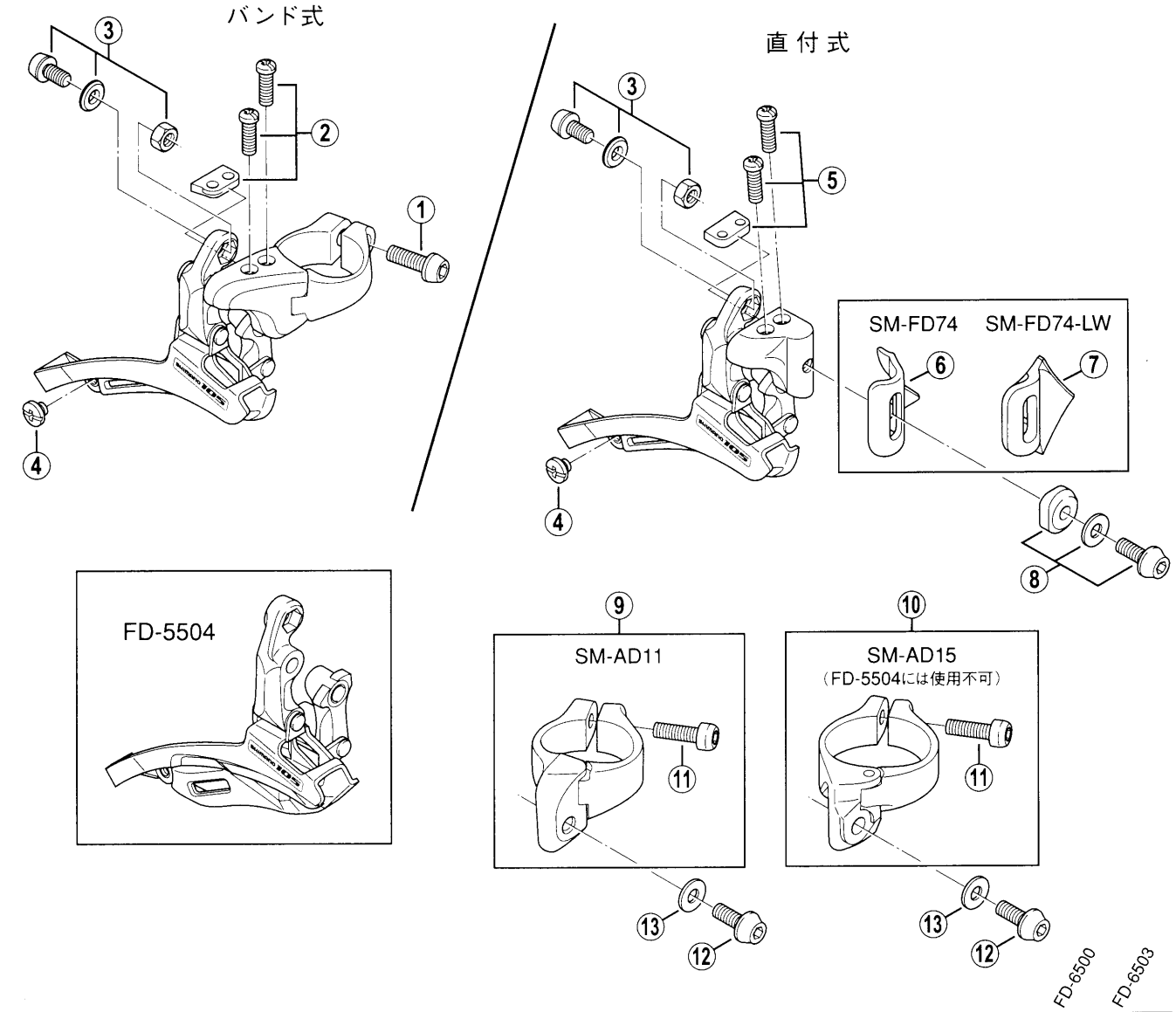

メーカー希望小売価格	注文番号	番号	コード番号	部品名	互換性 FD-6500	互換性 FD-6503
126	888901	1	4-5A4 07020	取付ボルト (M5×15)	A	A
84	888902	2	3-58G 98010	アジャストボルト(M4×13) & プレート		
179	888903	3	3-59G 98010	ケーブル固定ボルトユニット (M5×9)		
53	888904	4	4-58G 14000	チェーンガイド固定ボルト (M4×3)	A	A
84	888905	5	3-58G 98030	直付式用 アジャストボルト(M4×13) & プレート		
378	888906	6	4-580 32000	SM-FD74 直付台座		
630	888907	7	4-580 32100	SM-FD74-LW 直付台座		
231	888908	8	3-5EV 98020	直付式用 取付ボルトユニット (M5×13.5)	A	A
882	888909	9	3-57Y 92100	SM-AD11 直付式用 取付バンドユニット φ31.8mm(1-1/4″)	A	A
882	888910	10	3-57Y 91100	SM-AD15 直付式用 取付バンドユニット φ34.9mm(1-3/8″)	A	
105	888911	11	4-59L 19100	SM-AD11/AD15用 取付ボルト(M5×17.5)	A	A
95	888912	12	4-5C2 52000	直付式用 取付ボルト (M5×13.5)	A	A
32	888913	13	4-59D 53000	直付式用 取付スペーサー	A	A

互換性A：同一部品
互換性B：同一機能部品（但し外観、材質、仕上げ、サイズ等が異なります。）

1408-PARTS2042

SHIMANO

シマノティアグラ フロントディレイラー

FD-4400 ダブル用
FD-4403 トリプル用

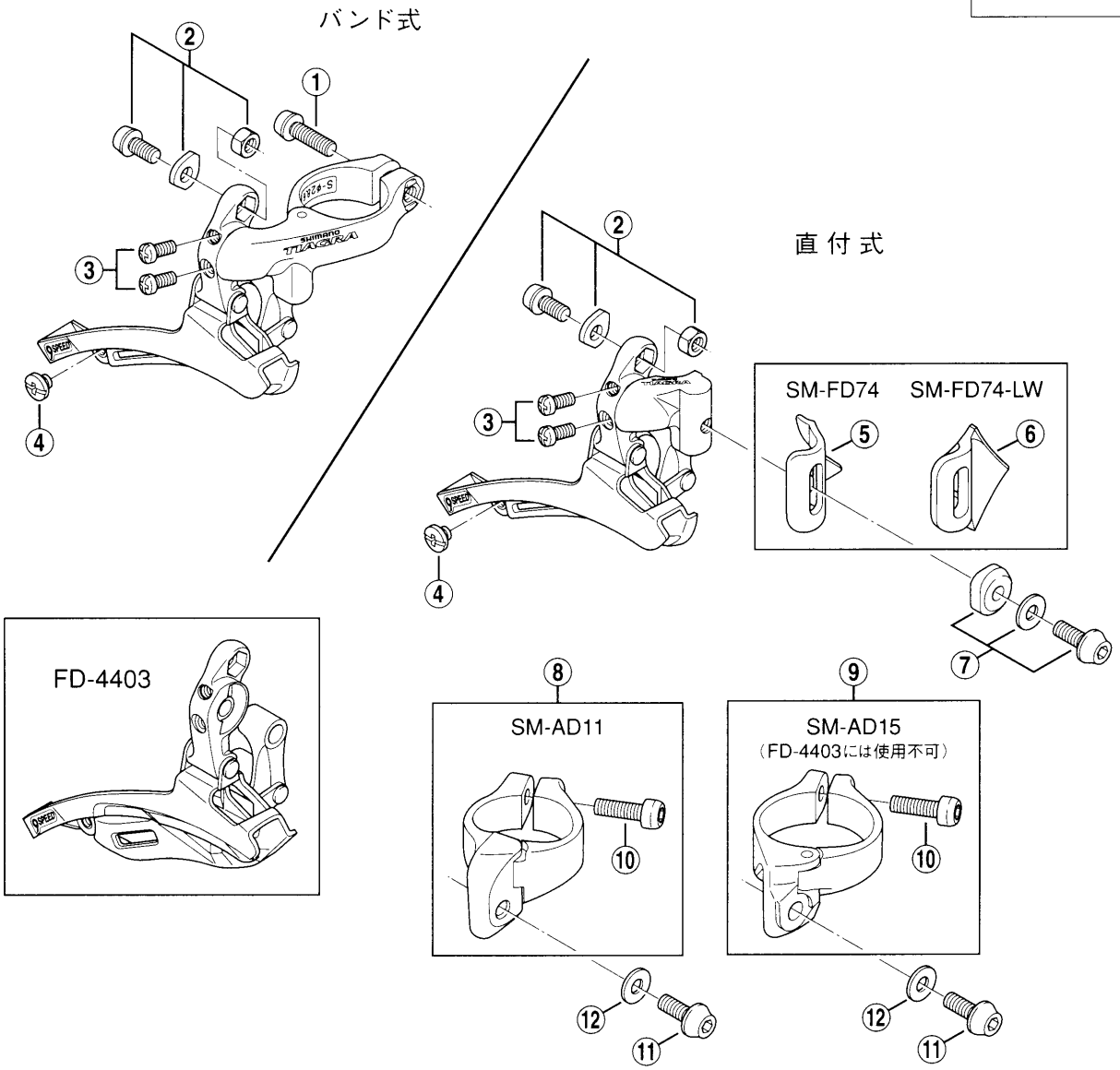

メーカー希望小売価格	注文番号	番号	コード番号	部品名	FD-5500	FD-5503	FD-A417
105	433701	1	4-5A4 07120	取付ボルト（M5×17）	B	B	B
168	433702	2	3-5EV 98010	ケーブル固定ボルトユニット（M5×8.5）	B	B	B
84	433703	3	3-57D 98010	アジャストボルト（M4×10）2個			
53	433704	4	4-58G 14000	チェーンガイド固定ボルト（M4×3）	A	A	A
378	433705	5	4-580 32000	SM-FD74 直付台座	A	A	A
630	433706	6	4-580 32100	SM-FD74-LW 直付台座	A	A	A
231	433707	7	3-5EV 98020	直付式用 取付ボルトユニット（M5×13.5）	A	A	A
872	433708	8	3-57Y 92100	SM-AD11 直付式用 取付バンドユニット φ31.8mm（1-1/4″）	A	A	A
872	433709	9	3-57Y 91100	SM-AD15 直付式用 取付バンドユニット φ34.9mm（1-3/8″）	A	A	A
105	433710	10	4-59L 19100	SM-AD11/AD15用 取付ボルト（M5×17.5）	A	A	A
95	433711	11	4-5C2 52000	直付式用 取付ボルト（M5×13.5）	A	A	A
32	433712	12	4-59D 53000	直付式用 取付スペーサー	A	A	A

互換性A：同一部品
互換性B：同一機能部品（但し外観、材質、仕上げ、サイズ等が異なります。）

1210-PARTS1738B

シマノソラ フロントディレイラー

FD-3300 ダブル用

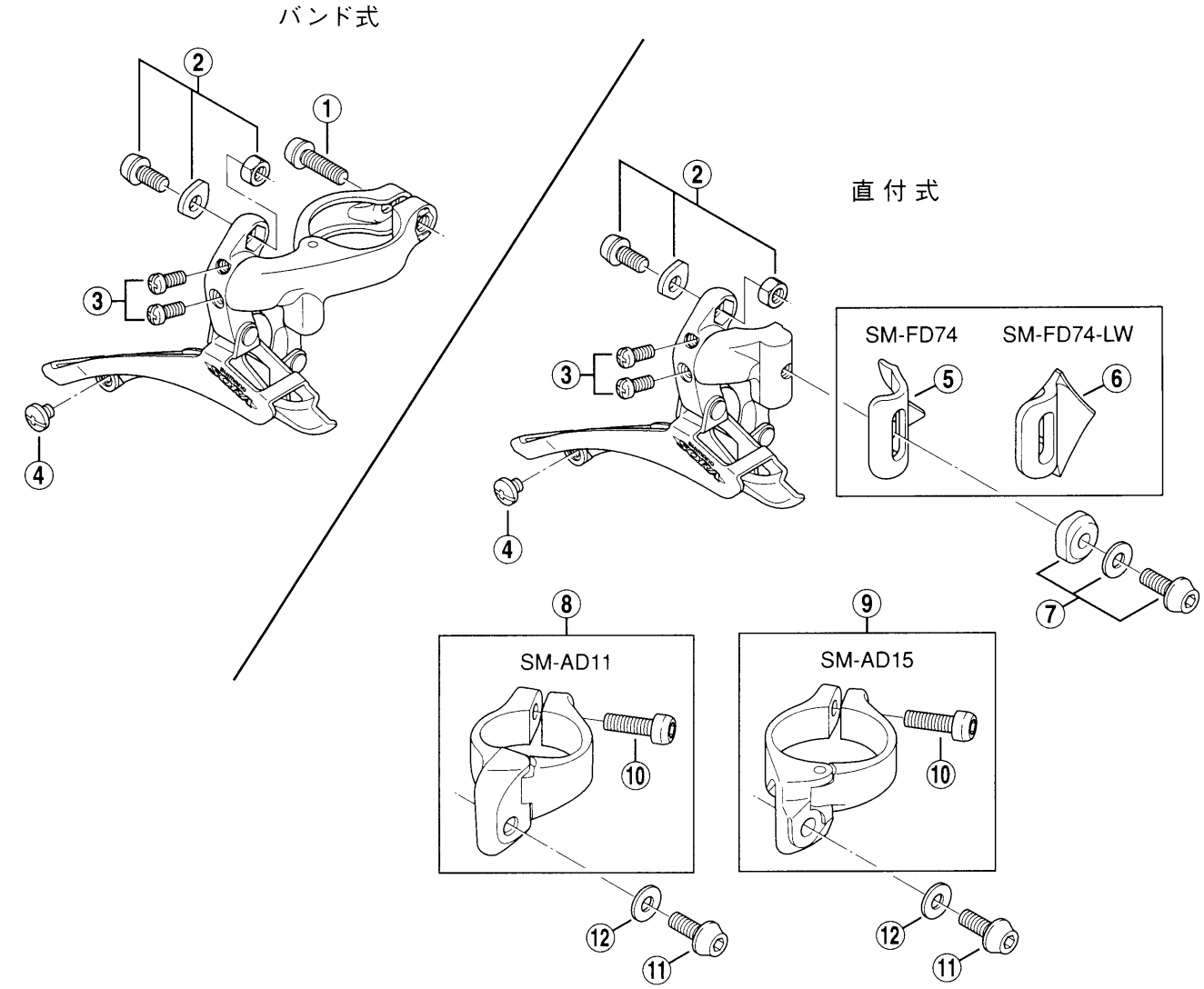

メーカー希望小売価格	注文番号	番号	コード番号	部品名	互換性 FD-5500	互換性 FD-A416
105	433801	1	4-5A4 07120	取付ボルト (M5×17)	B	B
168	433802	2	3-5EV 98010	ケーブル固定ボルトユニット (M5×8.5)	B	B
84	433803	3	3-57D 98010	アジャストボルト (M4×10) 2個		A
42	433804	4	4-583 71010	チェーンガイド固定ボルト (M4×4)	A	A
378	433805	5	4-580 32000	SM-FD74 直付台座	A	A
630	433806	6	4-580 32100	SM-FD74-LW 直付台座	A	A
231	433807	7	3-5EV 98020	直付式用 取付ボルトユニット (M5×13.5)	A	A
872	433808	8	3-57Y 92100	SM-AD11 直付式用 取付バンドユニット φ31.8mm(1-1/4")	A	A
872	433809	9	3-57Y 91100	SM-AD15 直付式用 取付バンドユニット φ34.9mm(1-3/8")	A	A
105	433810	10	4-59L 19100	SM-AD11/AD15用 取付ボルト(M5×17.5)	A	A
95	433811	11	4-5C2 52000	直付式用 取付ボルト (M5×13.5)	A	A
32	433812	12	4-59D 53000	直付式用 取付スペーサー	A	A

互換性A：同一部品
互換性B：同一機能部品（但し外観、材質、仕上げ、サイズ等が異なります。）

1111-PARTS1739A

SHIMANO

シマノソラ フロントディレイラー

FD-3304 トリプル用

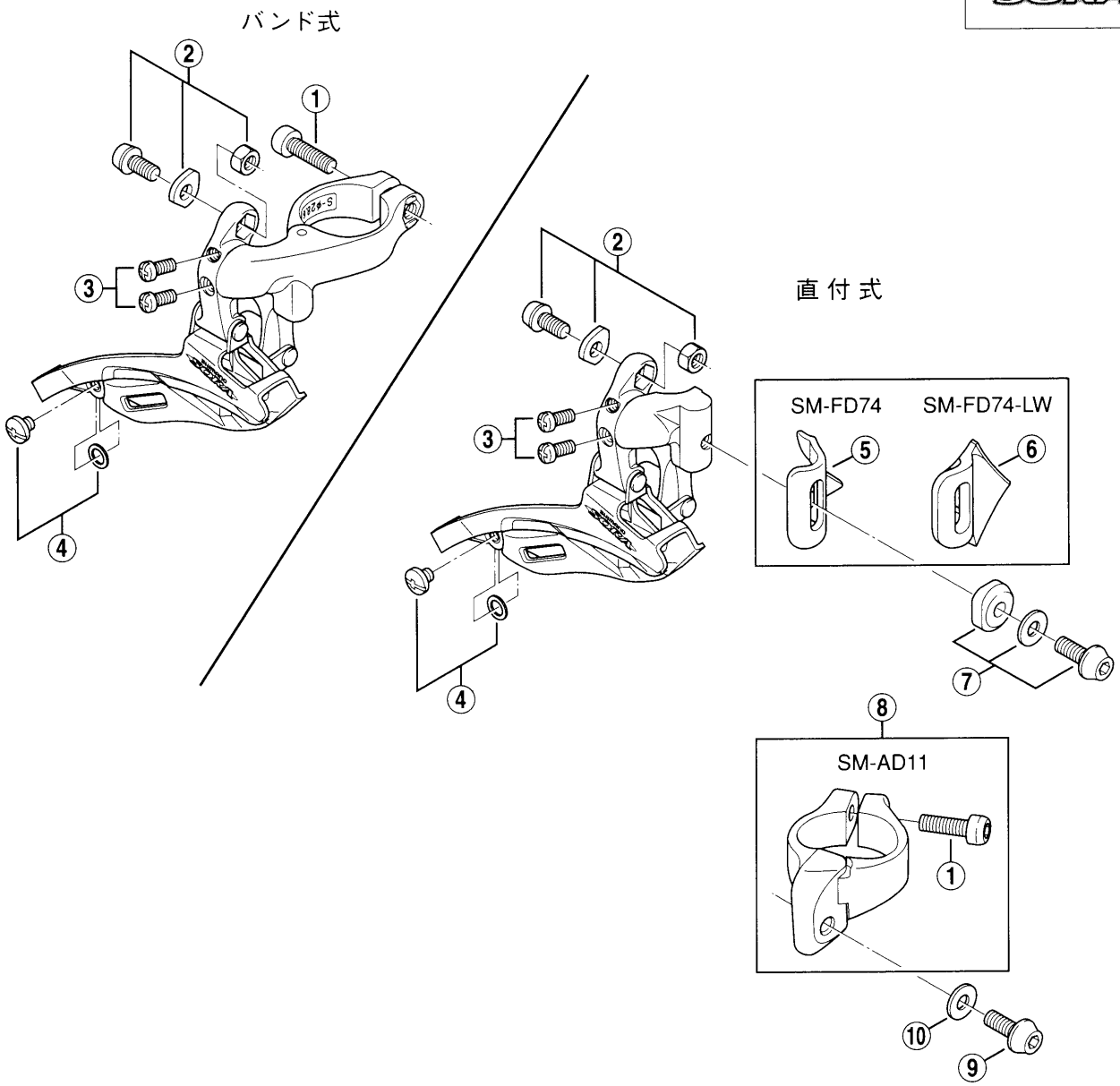

メーカー希望小売価格	注文番号	番号	コード番号	部品名	FD-5503 互換性	FD-4403 互換性
105	433921	1	4-59L 19100	取付ボルト (M5×17.5)	A	
168	433922	2	3-5EV 98010	ケーブル固定ボルトユニット (M5×8.5)		A
84	433923	3	3-57D 98010	アジャストボルト (M4×10) 2個		A
63	433924	4	3-5E9 98010	チェーンガイド固定ボルト(M4×4) & ワッシャー		
378	433925	5	4-580 32000	SM-FD74 直付台座	A	A
630	433926	6	4-580 32100	SM-FD74-LW 直付台座	A	A
231	433927	7	3-5EV 98020	直付式用 取付ボルトユニット (M5×13.5)	A	A
872	433928	8	3-57Y 92100	SM-AD11 直付式用 取付バンドユニット φ31.8mm(1-1/4")	A	A
95	433929	9	4-5C2 52000	直付式用 取付ボルト (M5×13.5)	A	A
32	433930	10	4-59D 53000	直付式用 取付スペーサー	A	A

互換性A：同一部品
互換性B：同一機能部品（但し外観、材質、仕上げ、サイズ等が異なります。）

1302-PARTS1899A

シマノフロントディレイラー

FD-2200 ダブル用
FD-2203 トリプル用

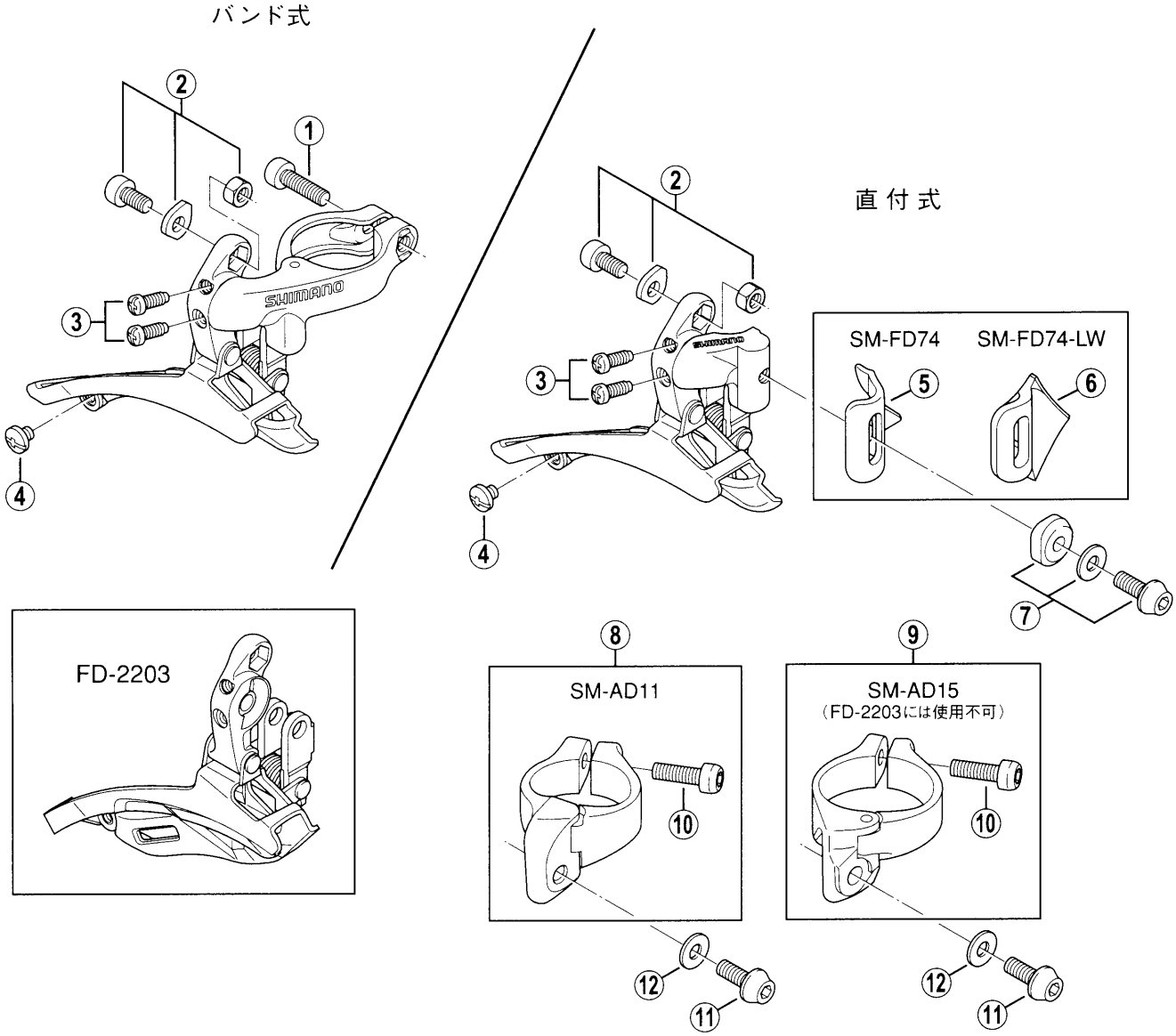

メーカー希望小売価格	注文番号	番号	コード番号	部品名
63	879501	1	4-59L 19300	取付ボルト（M5×16.5）
168	879502	2	3-5GE 98010	ケーブル固定ボルトユニット（M5×9.8）
84	879503	3	3-5GE 98020	アジャストボルト（M4×12）2個
42	879504	4	4-583 71010	チェーンガイド固定ボルト（M4×4）
378	879505	5	4-580 32000	SM-FD74 直付台座
630	879506	6	4-580 32100	SM-FD74-LW 直付台座
231	879507	7	3-5EV 98020	直付式用 取付ボルトユニット（M5×13.5）
893	879508	8	3-57Y 92100	SM-AD11 直付式用 取付バンドユニット φ31.8mm（1-1/4″）
893	879509	9	3-57Y 91100	SM-AD15 直付式用 取付バンドユニット φ34.9mm（1-3/8″）
105	879510	10	4-59L 19100	SM-AD11/AD15用 取付ボルト（M5×17.5）
95	879511	11	4-5C2 52000	直付式用 取付ボルト（M5×13.5）
32	879512	12	4-59D 53000	直付式用 取付スペーサー

1409-PARTS2077

シマノフロントディレイラー

FD-A050

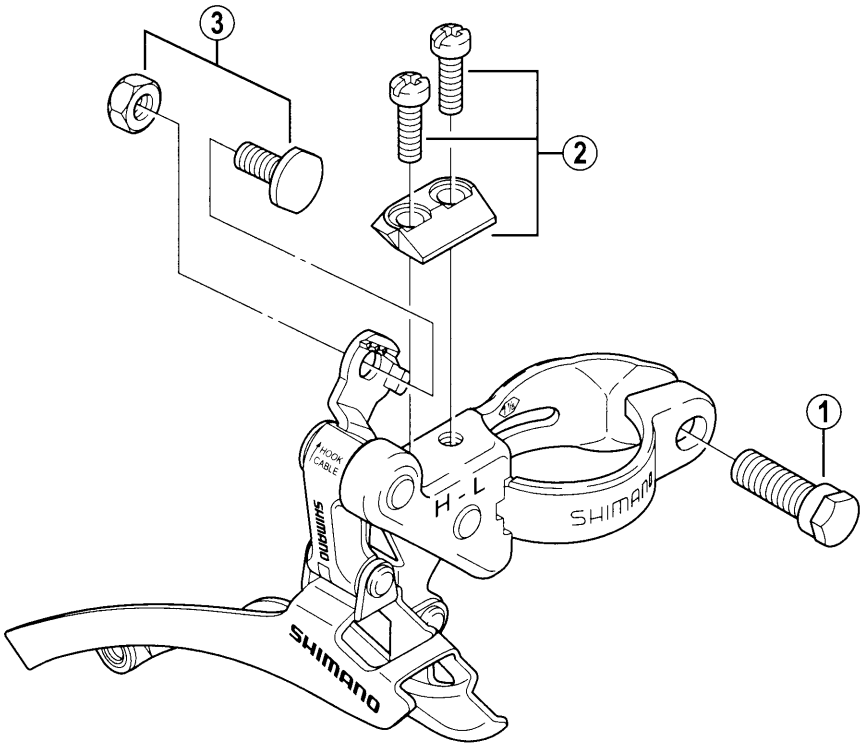

メーカー希望小売価格	注文番号	番号	コード番号	部品名
53	888401	1	4-576 15000	取付ボルト
63	888402	2	3-59Y 98010	アジャストボルト(M4×13) & プレート
63	888403	3	3-576 98020	ケーブル固定ボルト & ナット

1410-PARTS2088

シマノフロントディレイラー（9段対応）

FD-R440 ダブル用
FD-R443 トリプル用

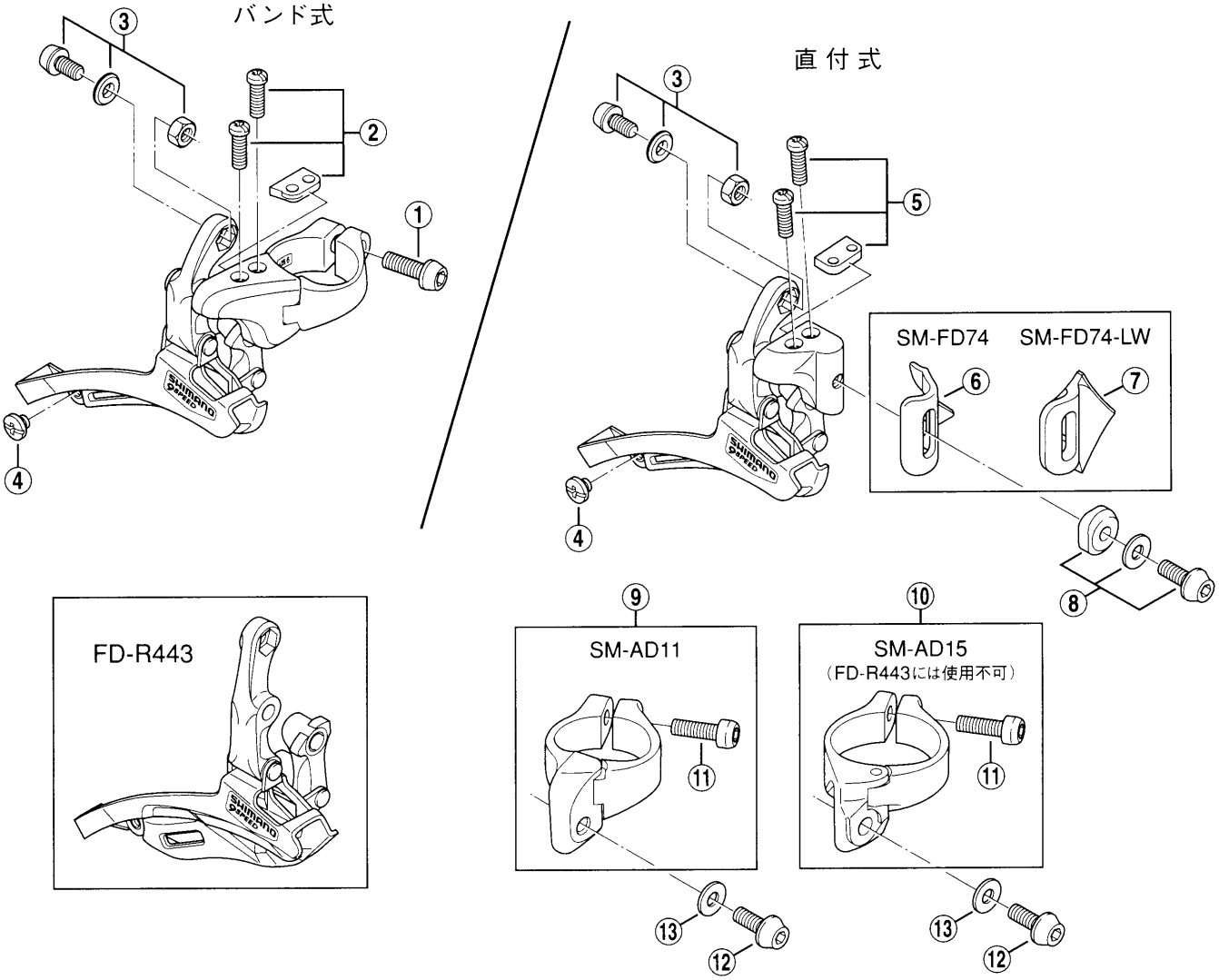

メーカー希望小売価格	注文番号	番号	コード番号	部品名	FD-5500	FD-4400	FD-5503	FD-4403
126	781801	1	4-5A4 07020	取付ボルト（M5×15）	A	B	A	B
84	781802	2	3-58G 98010	アジャストボルト（M4×13）＆プレート	A		A	
179	781803	3	3-59G 98010	ケーブル固定ボルトユニット（M5×9）	B	A	B	A
53	781804	4	4-58G 14000	チェーンガイド固定ボルト（M4×3）	A	A	A	A
84	781805	5	3-58G 98030	直付式用 アジャストボルト（M4×13）＆プレート	A		A	
378	781806	6	4-580 32000	SM-FD74 直付台座	A	A	A	A
630	781807	7	4-580 32100	SM-FD74-LW 直付台座	A	A	A	A
231	781808	8	3-5EV 98020	直付式用 取付ボルトユニット（M5×13.5）	B	B	B	B
867	781809	9	3-57Y 92100	SM-AD11 直付式用 取付バンドユニット φ31.8mm（1-1/4″）	A	A	A	A
867	781810	10	3-57Y 91100	SM-AD15 直付式用 取付バンドユニット φ34.9mm（1-3/8″）	A	A	A	A
105	781811	11	4-59L 19100	SM-AD11/AD15用 取付ボルト（M5×17.5）	A	A	A	A
95	781812	12	4-5C2 52000	直付式用 取付ボルト（M5×13.5）	A	A	A	A
32	781813	13	4-59D 53000	直付式用 取付スペーサー	A	A	A	A

互換性A：同一部品
互換性B：同一機能部品（但し外観、材質、仕上げ、サイズ等が異なります。）

1210-PARTS1867A

シマノフロントディレイラー（8段対応）

FD-R440A ダブル用
FD-R443A トリプル用

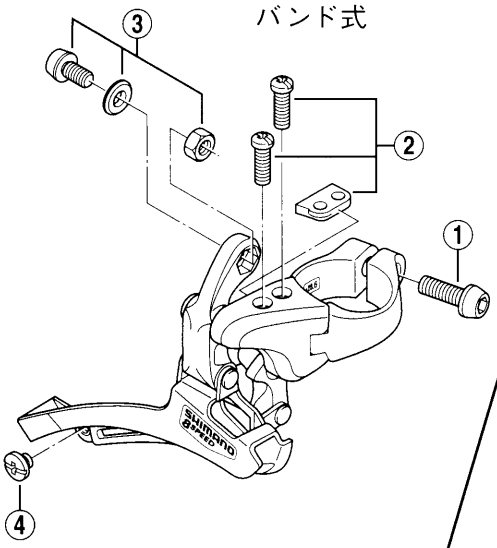

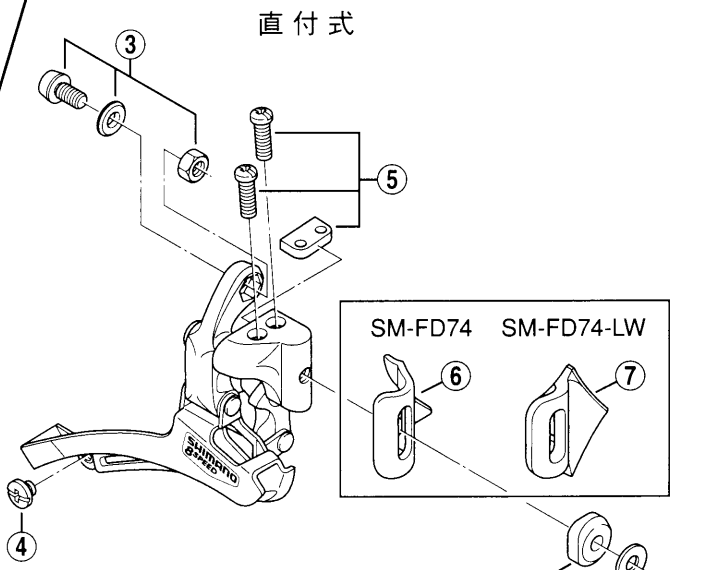

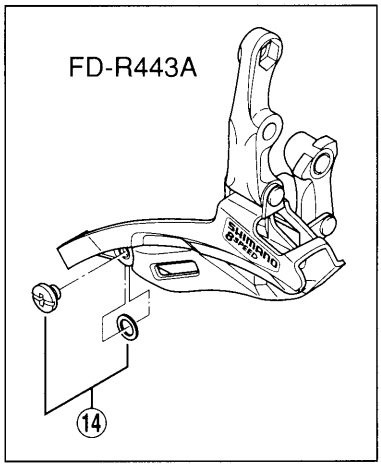

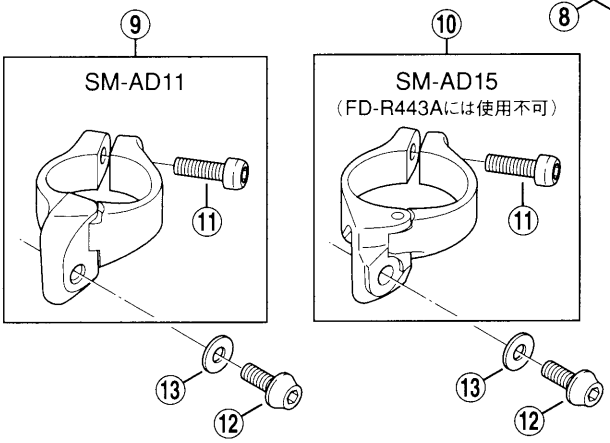

メーカー希望小売価格	注文番号	番号	コード番号	部品名	FD-4400	FD-3300	FD-4403	FD-3304
126	781801	1	4-5A4 07020	取付ボルト（M5×15）	B	B	B	B
84	781802	2	3-58G 98010	アジャストボルト（M4×13）＆プレート				
179	781803	3	3-59G 98010	ケーブル固定ボルトユニット（M5×9）	A	B	A	A
53	781804	4	4-58G 14000	チェーンガイド固定ボルト（M4×3）	A	B	A	B
84	781805	5	3-58G 98030	直付式用 アジャストボルト（M4×13）＆プレート				
378	781806	6	4-580 32000	SM-FD74 直付台座	A	A	A	A
630	781807	7	4-580 32100	SM-FD74-LW 直付台座	A	A	A	A
231	781808	8	3-5EV 98020	直付式用 取付ボルトユニット（M5×13.5）	B	A	B	
867	781809	9	3-57Y 92100	SM-AD11 直付式用 取付バンドユニット φ31.8mm（1-1/4″）	A	A	A	A
867	781810	10	3-57Y 91100	SM-AD15 直付式用 取付バンドユニット φ34.9mm（1-3/8″）	A	A	A	A
105	781811	11	4-59L 19100	SM-AD11/AD15用 取付ボルト（M5×17.5）	A	A	A	A
95	781812	12	4-5C2 52000	直付式用 取付ボルト（M5×13.5）	A	A	A	A
32	781813	13	4-59D 53000	直付式用 取付スペーサー	A	B	A	
84	781814	14	3-5H1 98010	チェーンガイド固定ボルト（M4×3）＆ワッシャー（FD-R443A用）				

互換性A：同一部品
互換性B：同一機能部品（但し外観、材質、仕上げ、サイズ等が異なります。）

1302-PARTS1900B

シマノXTRトップスイングフロントディレイラー

FD-M960
FD-M960-E ブラケットタイプ

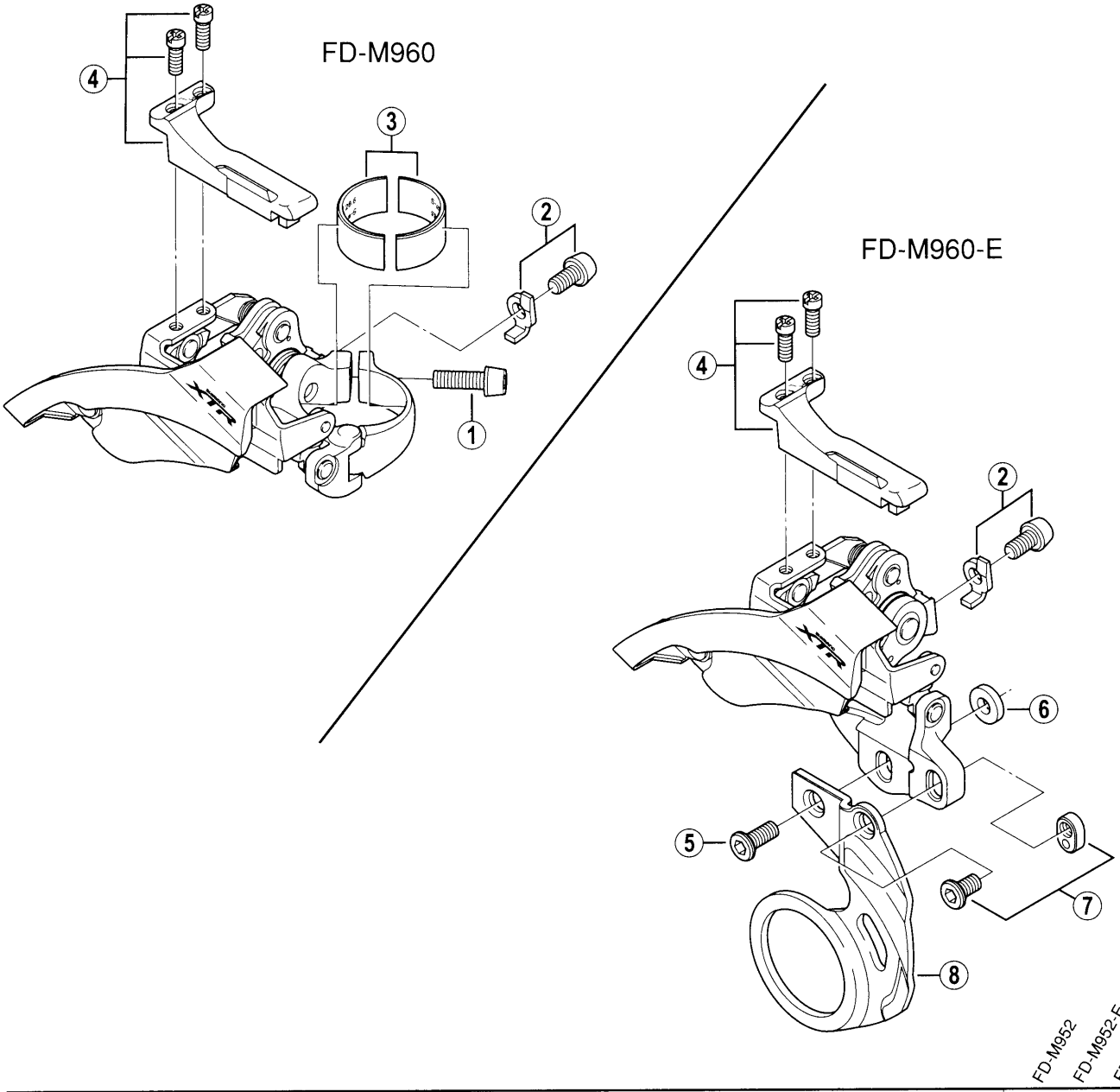

メーカー希望小売価格	注文番号	番号	コード番号	部品名	FD-M952	FD-M952-E	FD-M750-E
126	879601	1	4-5A4 07040	取付ボルト（M5×15）	B	B	
315	879602	2	3-5HE 98010	ケーブル固定板＆ボルト(M5×9)			
347	879603	3	3-5HE 98020	バンドアダプター（S/φ28.6mm用）2個	B		
252	879604	4	3-5HE 98030	アジャストボルト(M4×10)＆プレート			
126	879605	5	4-5CR 52200	ブラケット固定ボルトB			B
105	879606	6	4-5HF 10000	取付間座（2.5mm）シェル幅68mm用		B	B
420	879607	7	3-5HE 98040	ブラケット固定ボルトA＆ナット			B
3,990	879608	8	4-5EC 50200	BBプレート			

互換性A：同一部品
互換性B：同一機能部品（但し外観、材質、仕上げ、サイズ等が異なります。）

1407-PARTS2022

シマノXTR フロントディレイラー

FD-M961

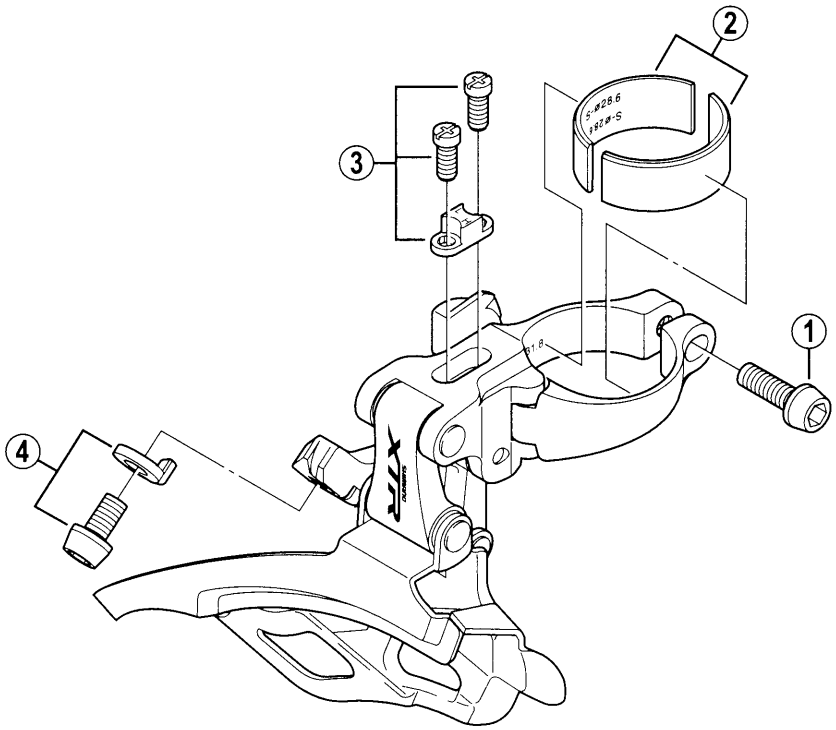

FD-M953

メーカー希望小売価格	注文番号	番号	コード番号	部品名	互換性
126	879701	1	4-5A4 07040	取付ボルト（M5×15）	B
347	879702	2	3-5HE 98020	バンドアダプター（S/φ28.6mm用）2個	
200	879703	3	3-5HG 98010	アジャストボルト(M4×9.1) & プレート	
315	879704	4	3-5HG 98020	ケーブル固定板 & ボルト(M5×9)	B

互換性A：同一部品
互換性B：同一機能部品（但し外観、材質、仕上げ、サイズ等が異なります。）

1407-PARTS2023

セイント トップスイングフロントディレイラー

FD-M805

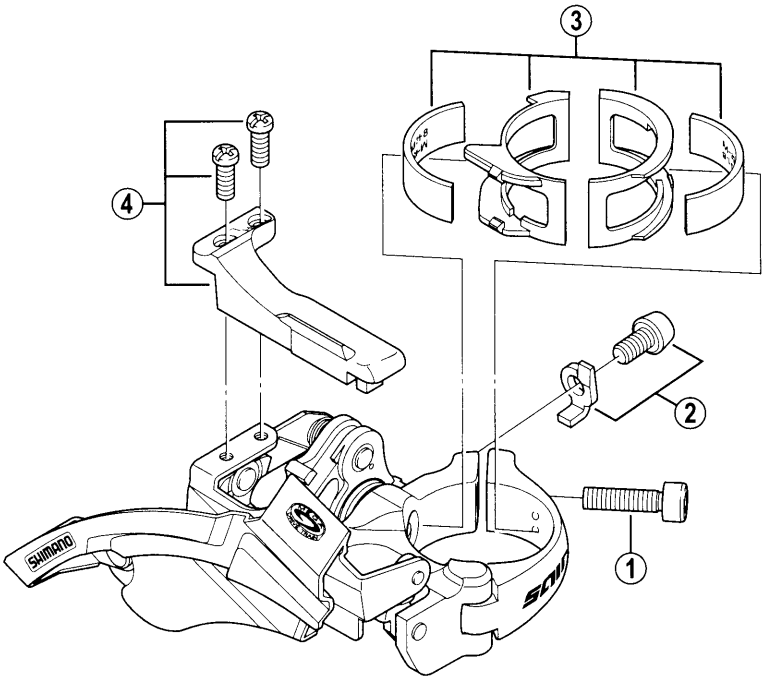

メーカー希望小売価格	注文番号	番号	コード番号	部品名
53	637201	1	4-5BG 07500	取付ボルト (M5×18.5)
168	637202	2	3-5HY 98010	ケーブル固定板 & ボルト(M5×8.5)
158	637203	3	3-5HY 98020	バンドアダプターユニット (S/φ28.6mm)
158	637204		3-5HY 98030	バンドアダプターユニット (M/φ31.8mm)
126	637205	4	3-5HY 98040	アジャストボルト(M4×10) & プレート

1606-PARTS2247

セイント フロントディレイラー

FD-M806

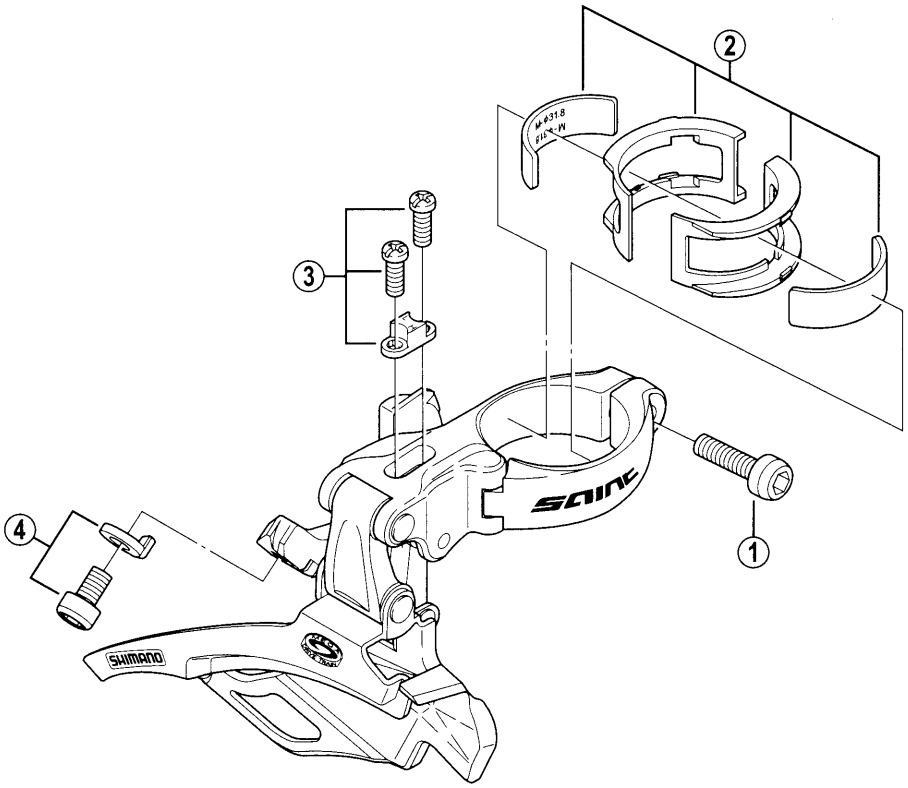

メーカー希望小売価格	注文番号	番号	コード番号	部品名
53	637301	1	4-5BG 07500	取付ボルト (M5×18.5)
158	637302	2	3-5J0 98010	バンドアダプターユニット (S/φ28.6mm)
158	637303		3-5J0 98020	バンドアダプターユニット (M/φ31.8mm)
84	637304	3	3-5J0 98030	アジャストボルト(M4×10) & プレート
168	637305	4	3-5J0 98040	ケーブル固定板 & ボルト(M5×8.5)

1606-PARTS2248

デオーレXTトップスイングフロントディレイラー

FD-M760
FD-M760-E ブラケットタイプ

FD-M760

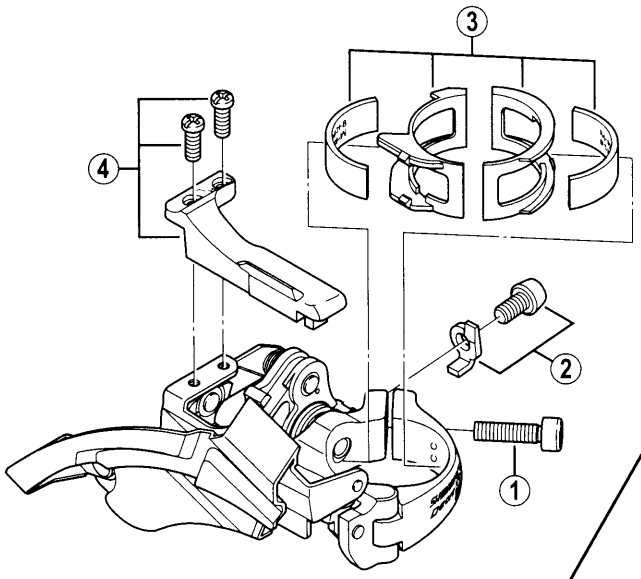

FD-M760-E

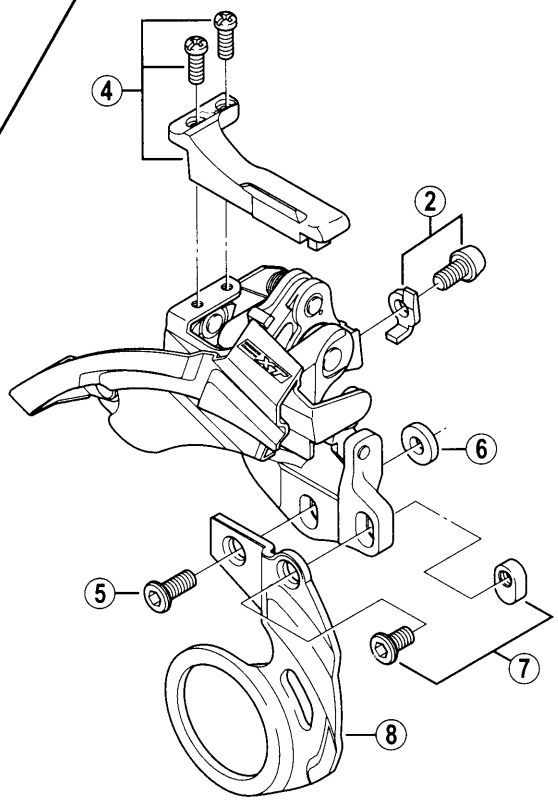

メーカー希望小売価格	注文番号	番号	コード番号	部品名
53	892301	1	4-5BG 07500	取付ボルト（M5×18.5）
168	892302	2	3-5HY 98010	ケーブル固定板＆ボルト(M5×8.5)
158	892303	3	3-5HY 98020	バンドアダプターユニット（S/φ28.6mm）
158	892304		3-5HY 98030	バンドアダプターユニット（M/φ31.8mm）
126	892305	4	3-5HY 98040	アジャストボルト(M4×10)＆プレート
126	892306	5	4-5CR 52200	ブラケット固定ボルトB
105	892307	6	4-5HF 10000	取付間座（2.5mm）シェル幅68mm用
252	892308	7	3-5CR 98020	ブラケット固定ボルトA＆ナット
630	892309	8	4-5EC 50300	BBプレート

1507-PARTS2139

SHIMANO

デオーレXT フロントディレイラー

FD-M761

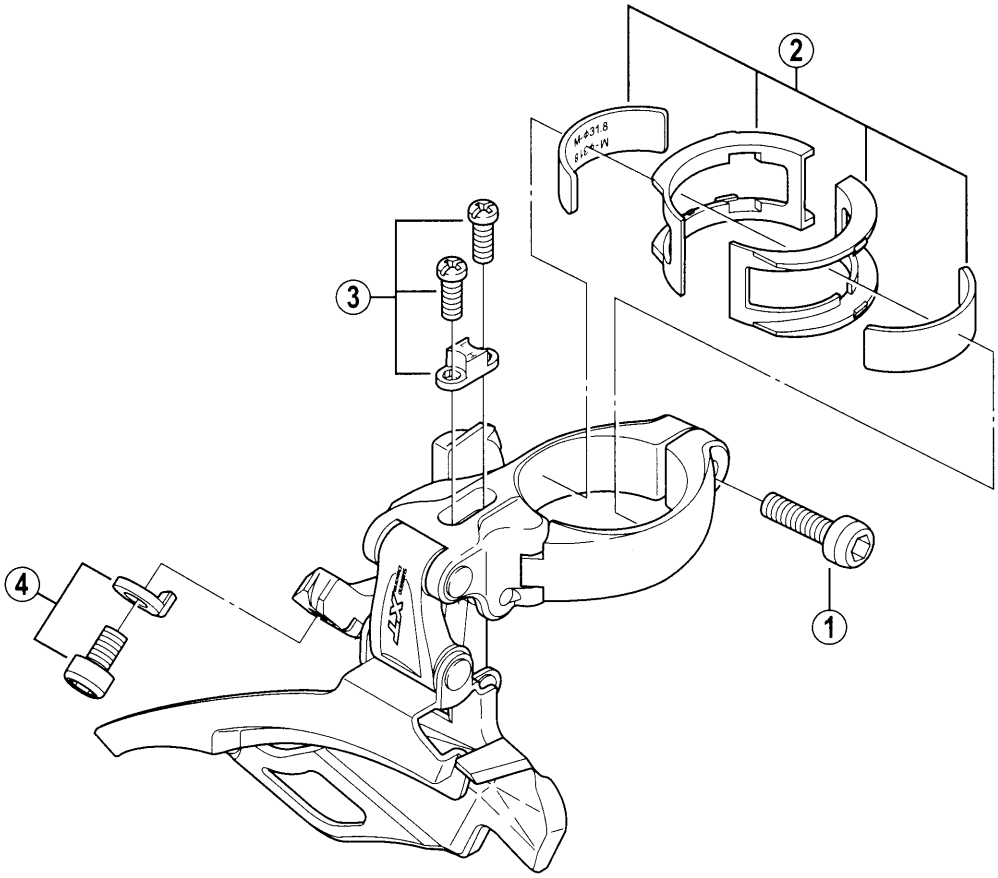

メーカー希望小売価格	注文番号	番号	コード番号	部品名
53	892401	1	4-5BG 07500	取付ボルト (M5×18.5)
158	892402	2	3-5J0 98010	バンドアダプターユニット (S/φ28.6mm)
158	892403		3-5J0 98020	バンドアダプターユニット (M/φ31.8mm)
84	892404	3	3-5J0 98030	アジャストボルト(M4×10) & プレート
168	892405	4	3-5J0 98040	ケーブル固定板 & ボルト(M5×8.5)

1507-PARTS2140

ホーン トップスイングフロントディレイラー

FD-M600
FD-M600-E ブラケットタイプ

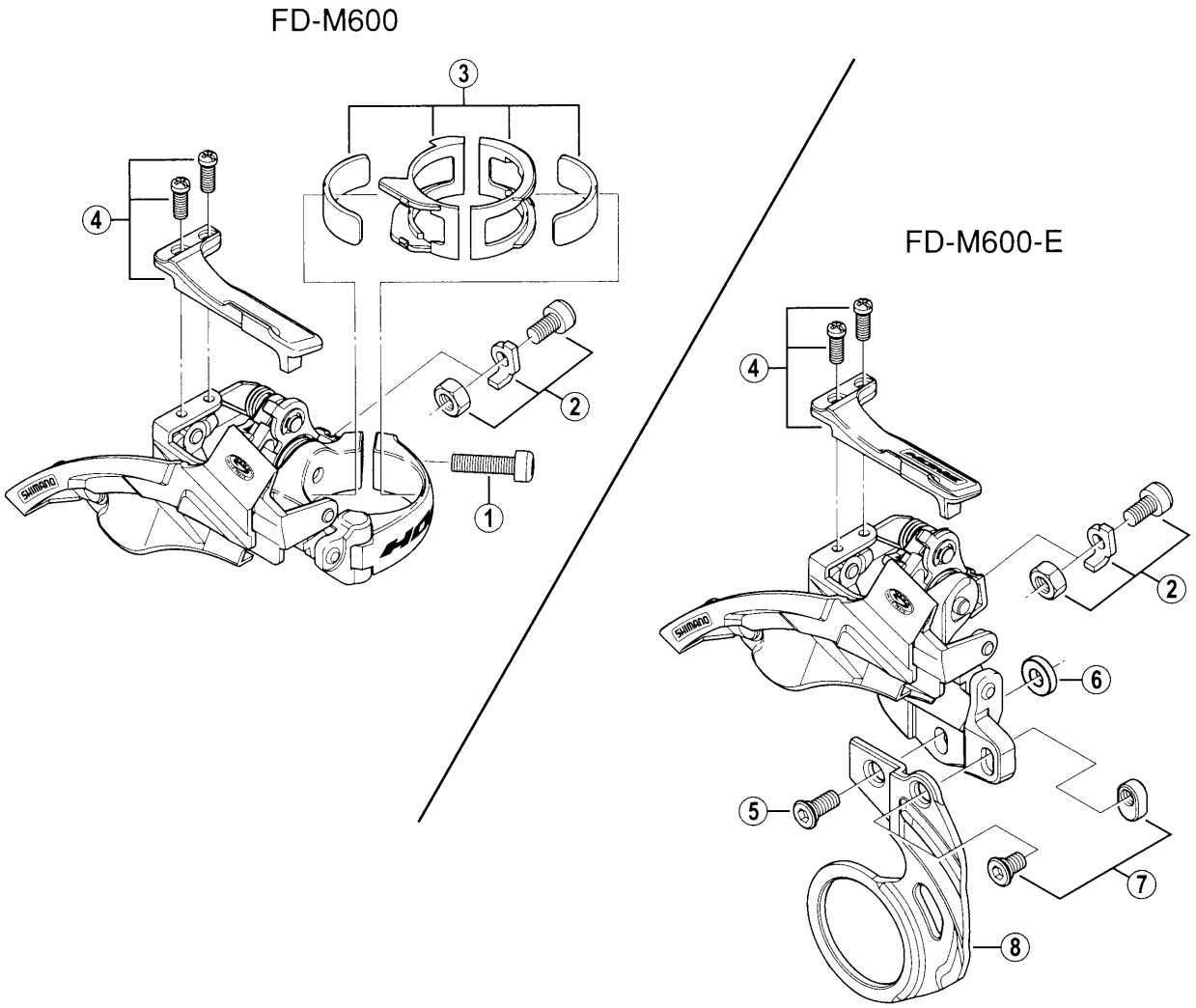

メーカー希望小売価格	注文番号	番号	コード番号	部品名
53	635001	1	4-5BG 07000	取付ボルト（M5×18.5）
200	635002	2	3-5J5 98010	ケーブル固定ボルトユニット（M5×8.5）
158	635003	3	3-5HY 98020	バンドアダプターユニット（S/φ28.6mm）
158	635004		3-5HY 98030	バンドアダプターユニット（M/φ31.8mm）
126	635005	4	3-5HY 98040	アジャストボルト(M4×10）＆プレート（FD-M600用）
126	635006		3-5JB 98020	アジャストボルト(M4×10）＆プレート（FD-M600-E用）
126	635007	5	4-5CR 52200	ブラケット固定ボルトB
53	635008	6	4-5J6 13000	取付間座（2.5mm）シェル幅68mm用
252	635009	7	3-5CR 98020	ブラケット固定ボルトA＆ナット
504	635010	8	4-5EC 50500	BBプレート

1605-PARTS2218

ホーン フロントディレイラー

FD-M601

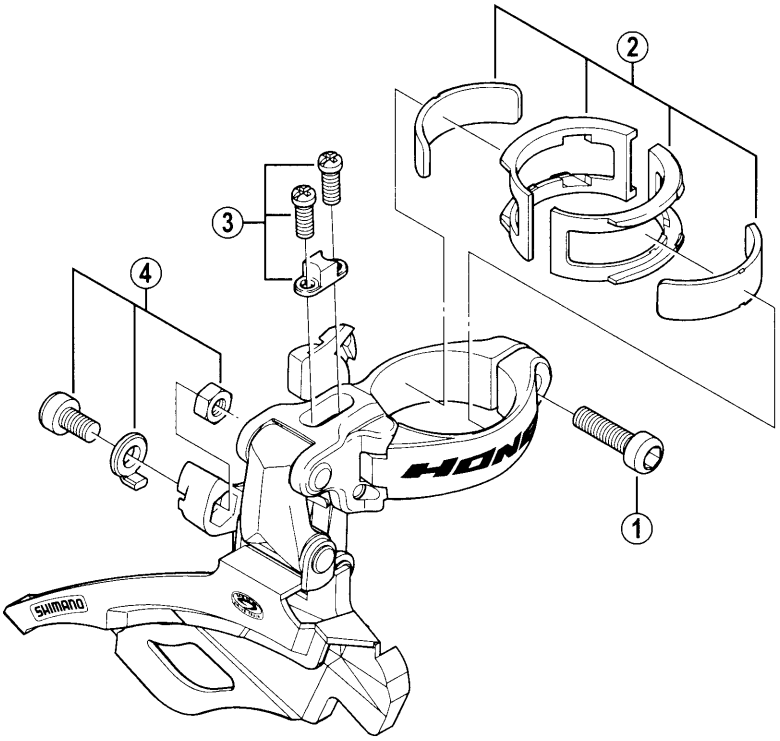

メーカー希望小売価格	注文番号	番号	コード番号	部品名
53	635101	1	4-5BG 07000	取付ボルト (M5×18.5)
158	635102	2	3-5J0 98010	バンドアダプターユニット (S/Φ28.6mm)
158	635103		3-5J0 98020	バンドアダプターユニット (M/Φ31.8mm)
84	635104	3	3-5J0 98030	アジャストボルト(M4×10) & プレート
158	635105	4	3-5J7 98010	ケーブル固定ボルトユニット (M5×10.5)

1605-PARTS2219

デオーレLXトップスイングフロントディレイラー

FD-M580
FD-M580-E ブラケットタイプ

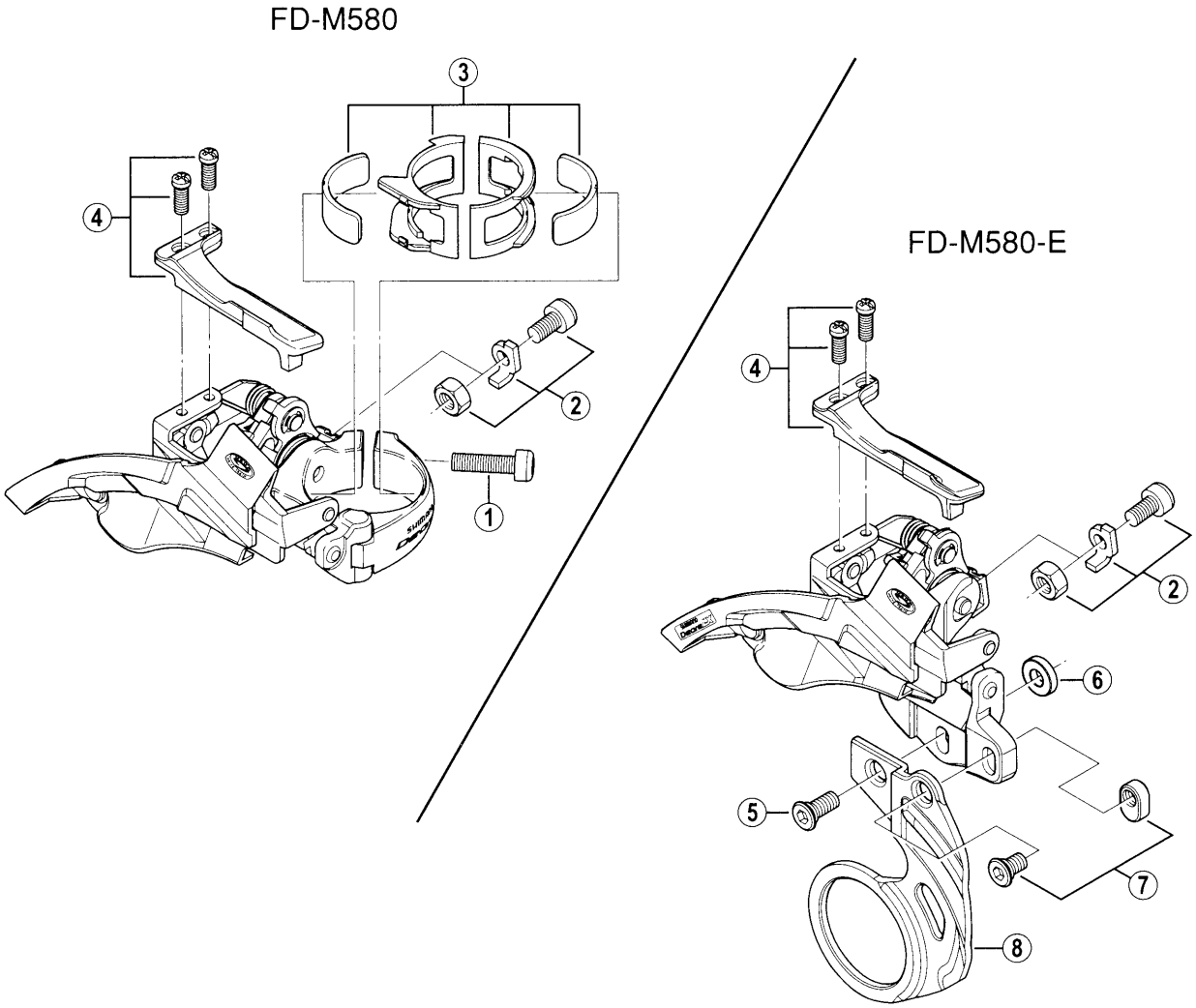

メーカー希望小売価格	注文番号	番号	コード番号	部品名
53	633601	1	4-5BG 07000	取付ボルト (M5×18.5)
200	633602	2	3-5J5 98010	ケーブル固定ボルトユニット (M5×8.5)
158	633603	3	3-5HY 98020	バンドアダプターユニット (S/φ28.6mm)
158	633604		3-5HY 98030	バンドアダプターユニット (M/φ31.8mm)
126	633605	4	3-5HY 98040	アジャストボルト(M4×10) & プレート
126	633606	5	4-5CR 52200	ブラケット固定ボルトB
53	633607	6	4-5J6 13000	取付間座 (2.5mm) シェル幅68mm用
252	633608	7	3-5CR 98020	ブラケット固定ボルトA & ナット
504	633609	8	4-5EC 50400	BBプレート

1605-PARTS2220

デオーレLX フロントディレイラー

FD-M581

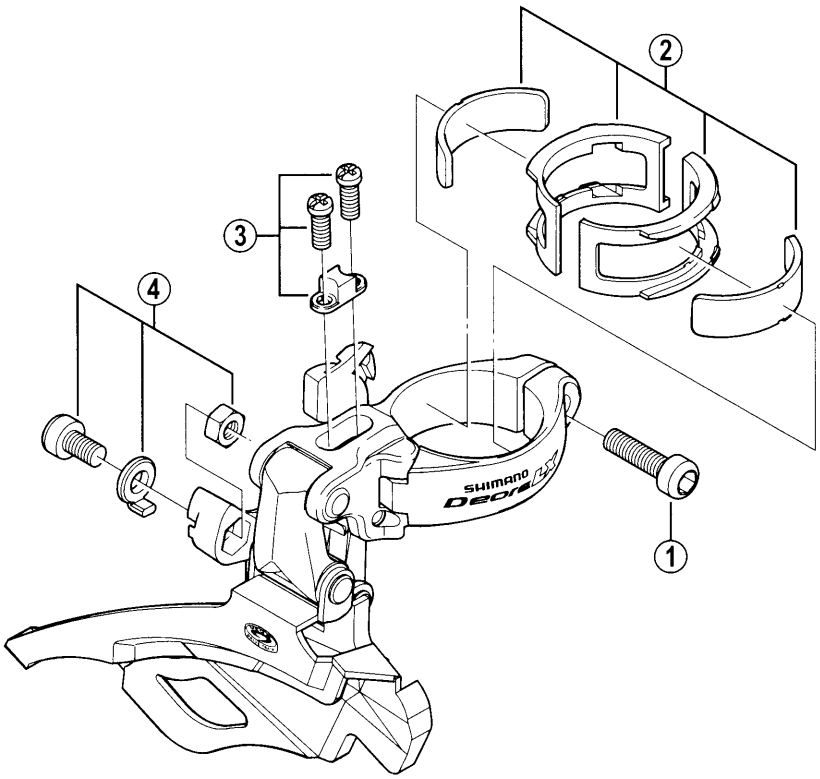

メーカー希望小売価格	注文番号	番号	コード番号	部品名
53	633901	1	4-5BG 07000	取付ボルト (M5×18.5)
158	633902	2	3-5J0 98010	バンドアダプターユニット (S/φ28.6mm)
158	633903		3-5J0 98020	バンドアダプターユニット (M/φ31.8mm)
84	633904	3	3-5J0 98030	アジャストボルト(M4×10) & プレート
158	633905	4	3-5J7 98010	ケーブル固定ボルトユニット (M5×10.5)

1605-PARTS2221

シマノデオーレ トップスイングフロントディレイラー

FD-M510

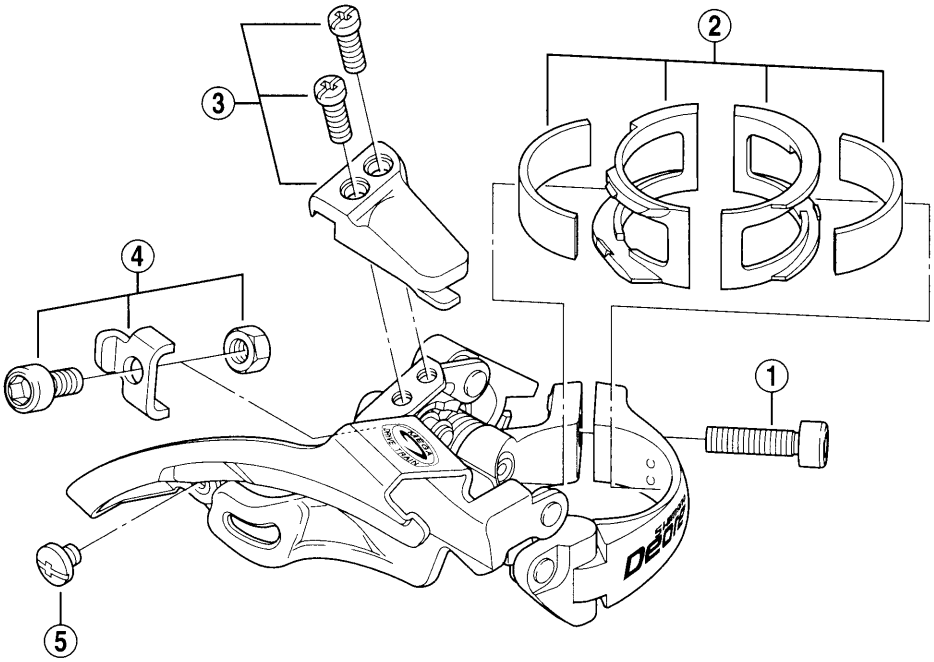

メーカー希望小売価格	注文番号	番号	コード番号	部品名	FD-M570	FD-MC18	FD-M330
53	434001	1	4-5BG 07000	取付ボルト (M5×18.5)	A		
158	434002	2	3-5EZ 98020	バンドアダプターユニット (S/φ28.6mm)			
158	434003		3-5EZ 98010	バンドアダプターユニット (M/φ31.8mm)			
105	434004	3	3-5EZ 98030	アジャストボルト(M4×12) & プレート	B	B	B
158	434005	4	3-5EZ 98040	ケーブル固定ボルトユニット (M5×10.5)			
42	434006	5	4-583 71010	チェーンガイド固定ボルト (M4×4)	A		

互換性A：同一部品
互換性B：同一機能部品（但し外観、材質、仕上げ、サイズ等が異なります。）

1107-PARTS1761

シマノデオーレ フロントディレイラー

FD-M511

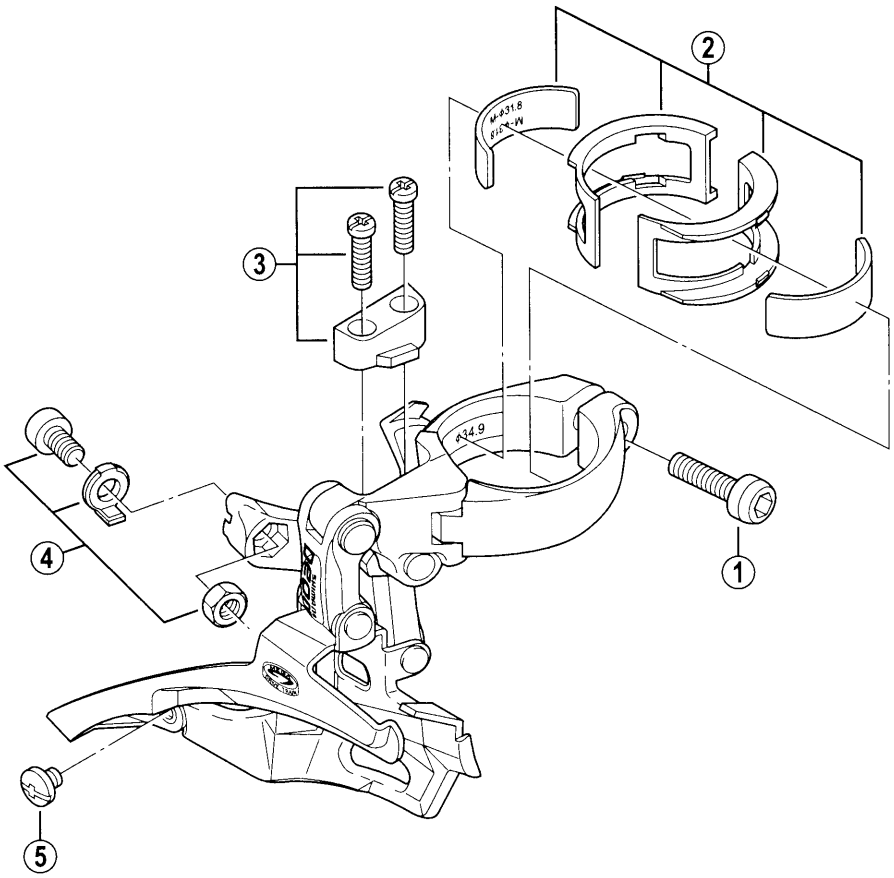

メーカー希望小売価格	注文番号	番号	コード番号	部品名	互換性 FD-MC21	互換性 FD-C511
53	880101	1	4-5BG 07000	取付ボルト (M5×18.5)	A	A
158	880102	2	3-5HL 98010	バンドアダプターユニット (S/φ28.6mm)	A	A
158	880103		3-5HL 98020	バンドアダプターユニット (M/φ31.8mm)	A	A
63	880104	3	3-55U 98010	アジャストボルト(M4×14.5) & プレート	A	B
158	880105	4	3-5BJ 98010	ケーブル固定ボルトユニット (M5×8.5)	A	
42	880106	5	4-583 71010	チェーンガイド固定ボルト (M4×4)	A	A

1404-PARTS1997

互換性A：同一部品
互換性B：同一機能部品（但し外観、材質、仕上げ、サイズ等が異なります。）

シマノアリビオ トップスイングフロントディレイラー

FD-MC18-S

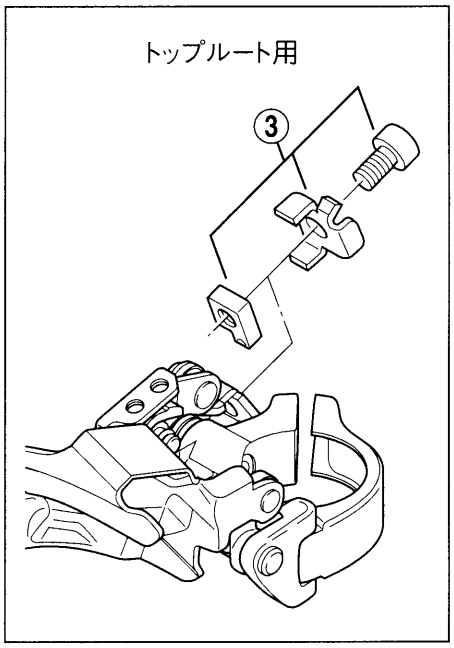

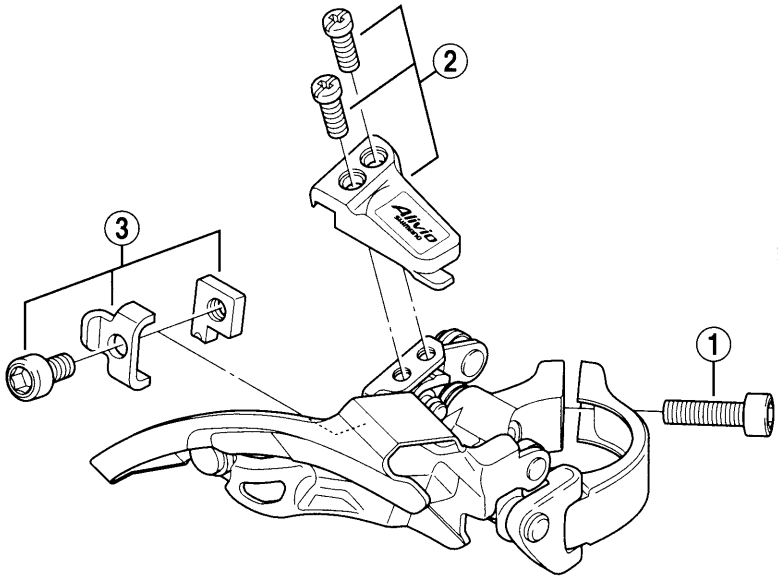

メーカー希望小売価格	注文番号	番号	コード番号	部品名	互換性 FD-MC18	互換性 FD-M330
105	786101	1	4-59L 19100	取付ボルト (M5×17.5)	A	
105	786102	2	3-5D1 98040	アジャストボルト (M4×12) & プレート	A	B
200	786103	3	3-5D1 98030	ケーブル固定ボルトユニット (M5×9.8)	A	B
200	786104		3-5D2 98010	ケーブル固定ボルトユニット (M5×9.8) トップルート用	A	B

互換性A: 同一部品
互換性B: 同一機能部品（但し外観、材質、仕上げ、サイズ等が異なります。）

1206-PARTS1833

シマノアリビオ トップスイングフロントディレイラー

FD-MC18-S-E ブラケットタイプ

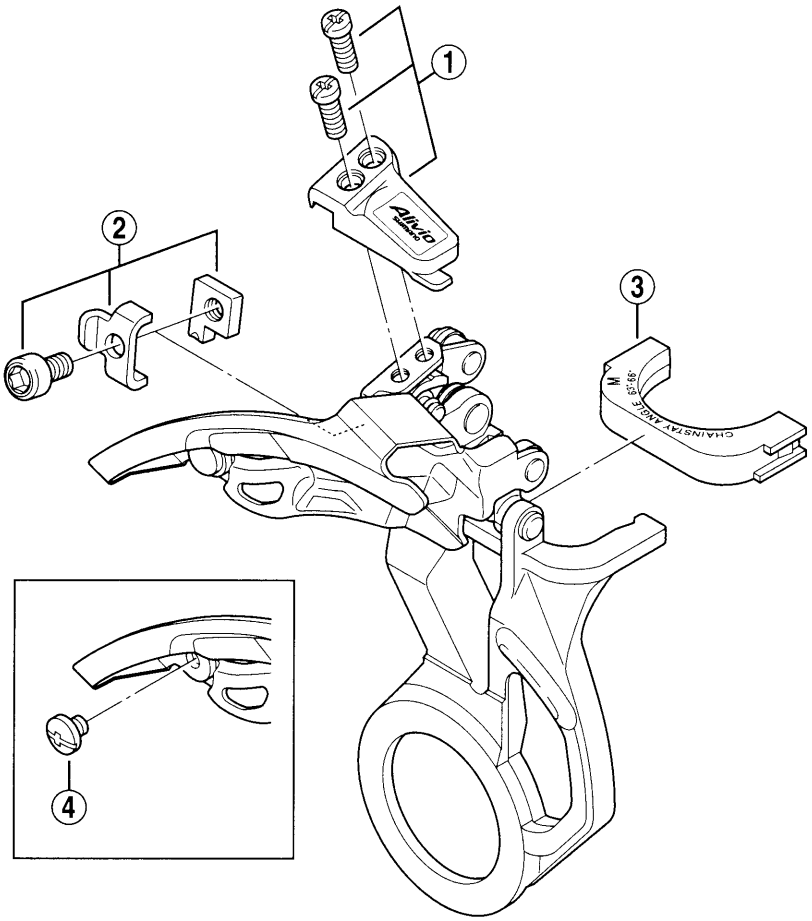

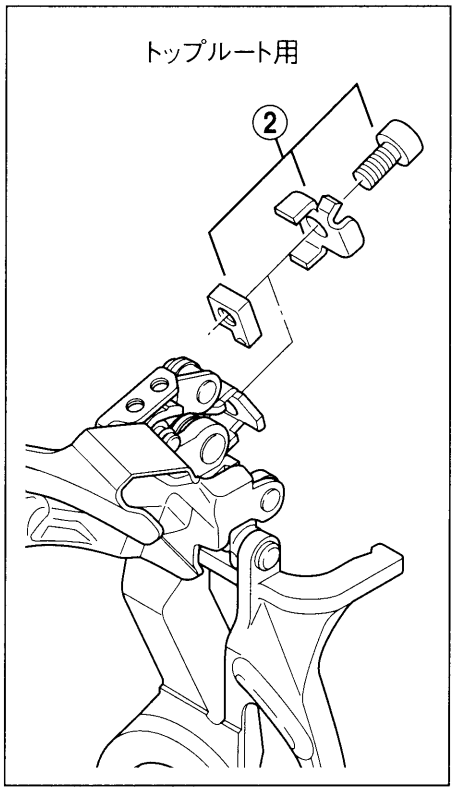

メーカー希望小売価格	注文番号	番号	コード番号	部品名	互換性 FD-MC18-E	互換性 FD-M330-E
105	786201	1	3-5D1 98040	アジャストボルト(M4×12) & プレート	A	B
200	786202	2	3-5D1 98030	ケーブル固定ボルトユニット(M5×9.8)	A	B
200	786203		3-5D2 98010	ケーブル固定ボルトユニット(M5×9.8) トップルート用	A	B
53	786204	3	4-5DG 51000	シートチューブアダプター (S)	A	
53	786205		4-5DG 51100	シートチューブアダプター (M)	A	
53	786206		4-5DG 51200	シートチューブアダプター (L)	A	
42	786207	4	4-583 71010	チェーンガイド固定ボルト(M4×4)		

互換性A:同一部品
互換性B:同一機能部品(但し外観、材質、仕上げ、サイズ等が異なります。)

1302-PARTS1834A

フロントディレイラー

FD-MC21

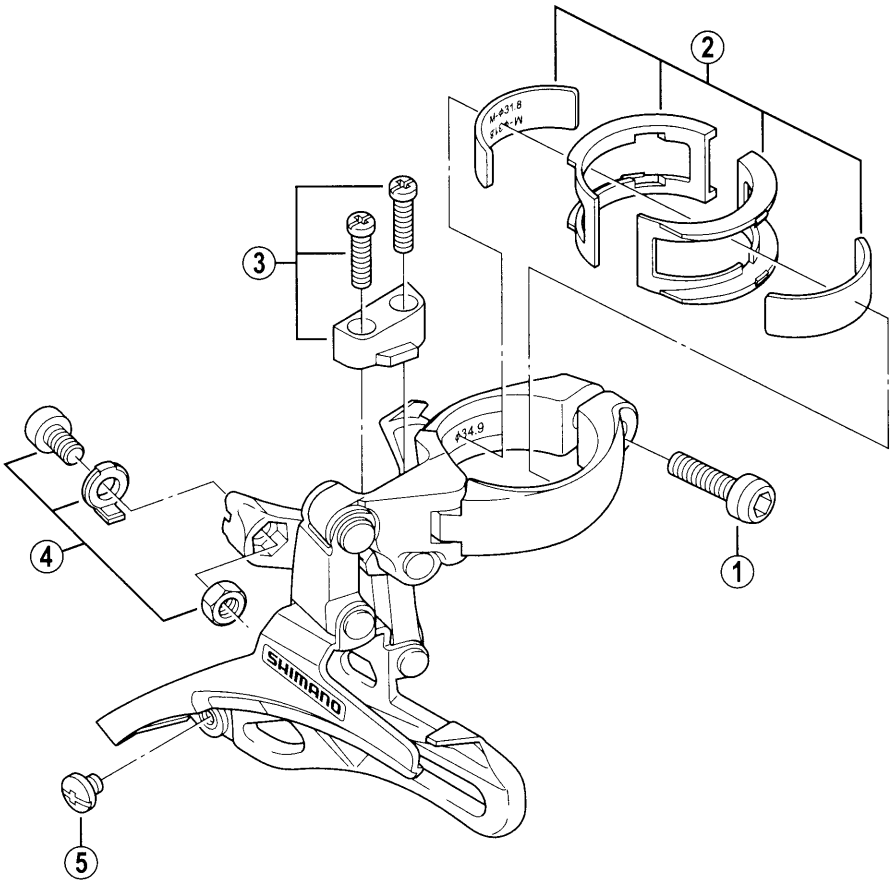

メーカー希望小売価格	注文番号	番号	コード番号	部品名	互換性 FD-M511	互換性 FD-C511
53	880201	1	4-5BG 07000	取付ボルト (M5×18.5)	A	A
158	880202	2	3-5HL 98010	バンドアダプターユニット (S/φ28.6mm)	A	A
158	880203		3-5HL 98020	バンドアダプターユニット (M/φ31.8mm)	A	A
63	880204	3	3-55U 98010	アジャストボルト(M4×14.5) & プレート	A	
158	880205	4	3-5BJ 98010	ケーブル固定ボルトユニット (M5×8.5)	A	
42	880206	5	4-583 71010	チェーンガイド固定ボルト (M4×4)	A	A

互換性A: 同一部品
互換性B: 同一機能部品（但し外観、材質、仕上げ、サイズ等が異なります。）

1404-PARTS1998

SHIMANO

シマノアセラ トップスイングフロントディレイラー

FD-M330

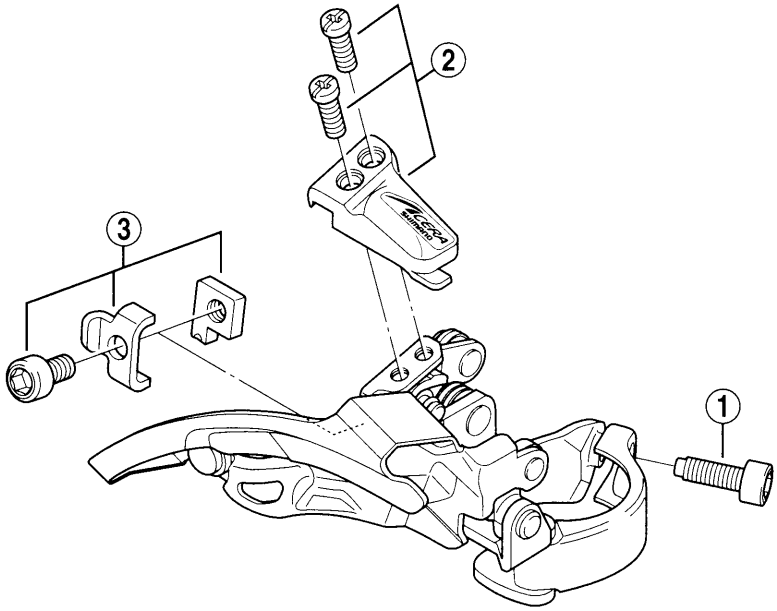

FD-MC18

メーカー希望小売価格	注文番号	番号	コード番号	部品名	互換性
105	623101	1	4-59L 19000	取付ボルト (M5×15)	
105	623102	2	3-5DK 98010	アジャストボルト(M4×12) & プレート	B
200	623103	3	3-5DK 98030	ケーブル固定ボルトユニット(M5×9.8)	
200	623104		3-5DN 98010	ケーブル固定ボルトユニット(M5×9.8) トップルート用	

互換性A：同一部品
互換性B：同一機能部品（但し外観、材質、仕上げ、サイズ等が異なります。）

1210-PARTS1607B

シマノアセラ トップスイングフロントディレイラー

FD-M330-E ブラケットタイプ

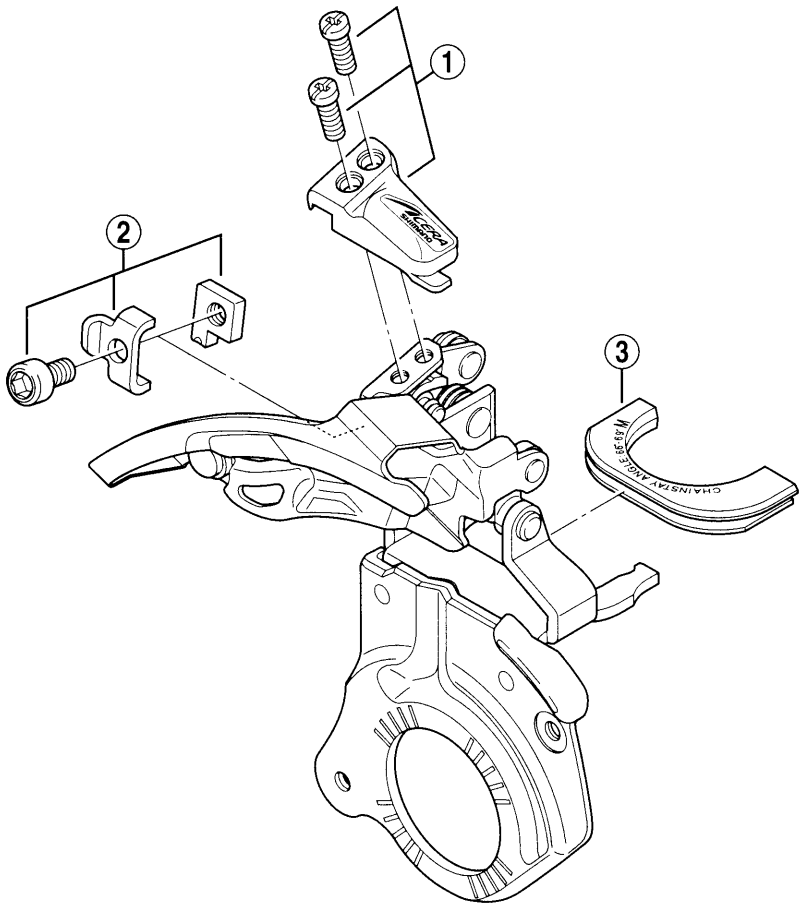

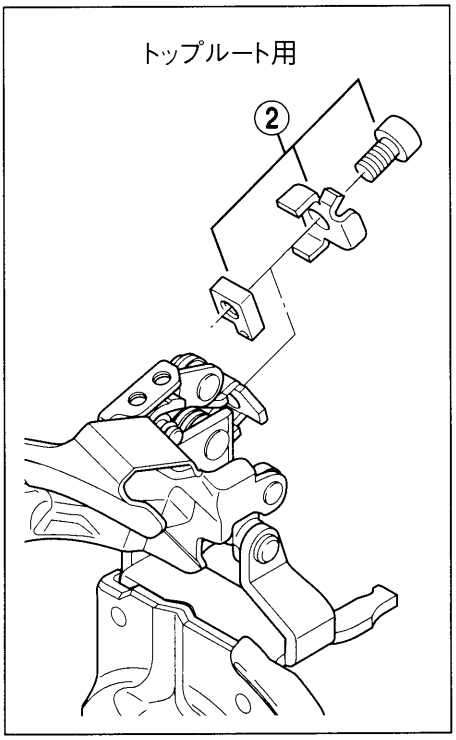

FD-MC18-E

メーカー希望小売価格	注文番号	番号	コード番号	部品名	互換性
105	623102	1	3-5DK 98010	アジャストボルト(M4×12) & プレート	B
200	623103	2	3-5DK 98030	ケーブル固定ボルトユニット(M5×9.8)	B
200	623104		3-5DN 98010	ケーブル固定ボルトユニット(M5×9.8) トップルート用	B
53	623106	3	4-59L 54200	シートチューブアダプター (S)	
53	623107		4-5DK 51100	シートチューブアダプター (M)	
53	623108		4-59L 54400	シートチューブアダプター (L)	

互換性A: 同一部品
互換性B: 同一機能部品(但し外観、材質、仕上げ、サイズ等が異なります。)

1210-PARTS1608B

SHIMANO

シマノアルタス トップスイングフロントディレイラー

FD-CT92-E ブラケットタイプ

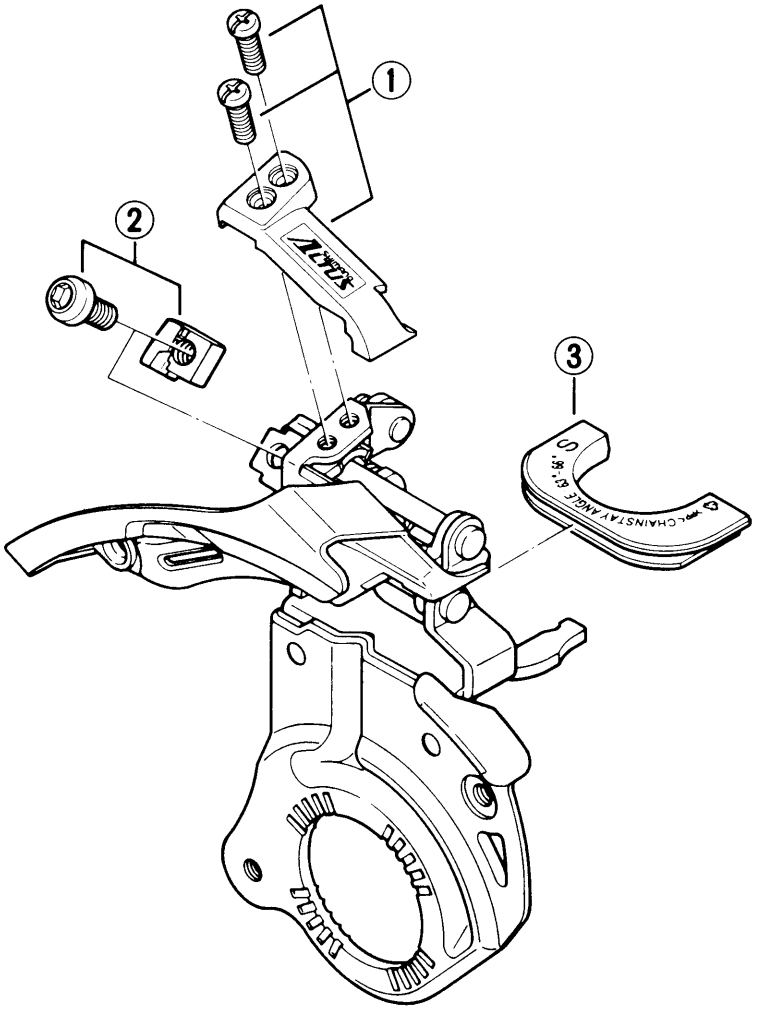

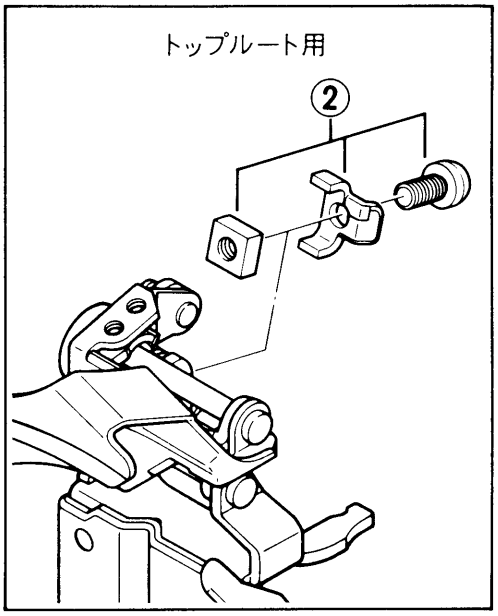

FD-M291

メーカー希望小売価格	注文番号	番号	コード番号	部品名	互換性
100	940905	1	3-5B9 98010	アジャストボルト(M4×12) & プレート	B
116	940906	2	3-5B9 98020	ケーブル固定ボルト(M5×9.8) & ナット	A
116	940907		3-5BZ 98010	ケーブル固定ボルトユニット(M5×9.8) トップルート用	A
53	940908	3	4-59L 54200	シートチューブアダプター (S)	
53	940909		4-59L 54300	シートチューブアダプター (M)	

互換性A:同一部品
互換性B:同一機能部品(但し外観、材質、仕上げ、サイズ等が異なります。)

0805-PARTS1469

シマノCシリーズ トップスイングフロントディレイラー

FD-C050

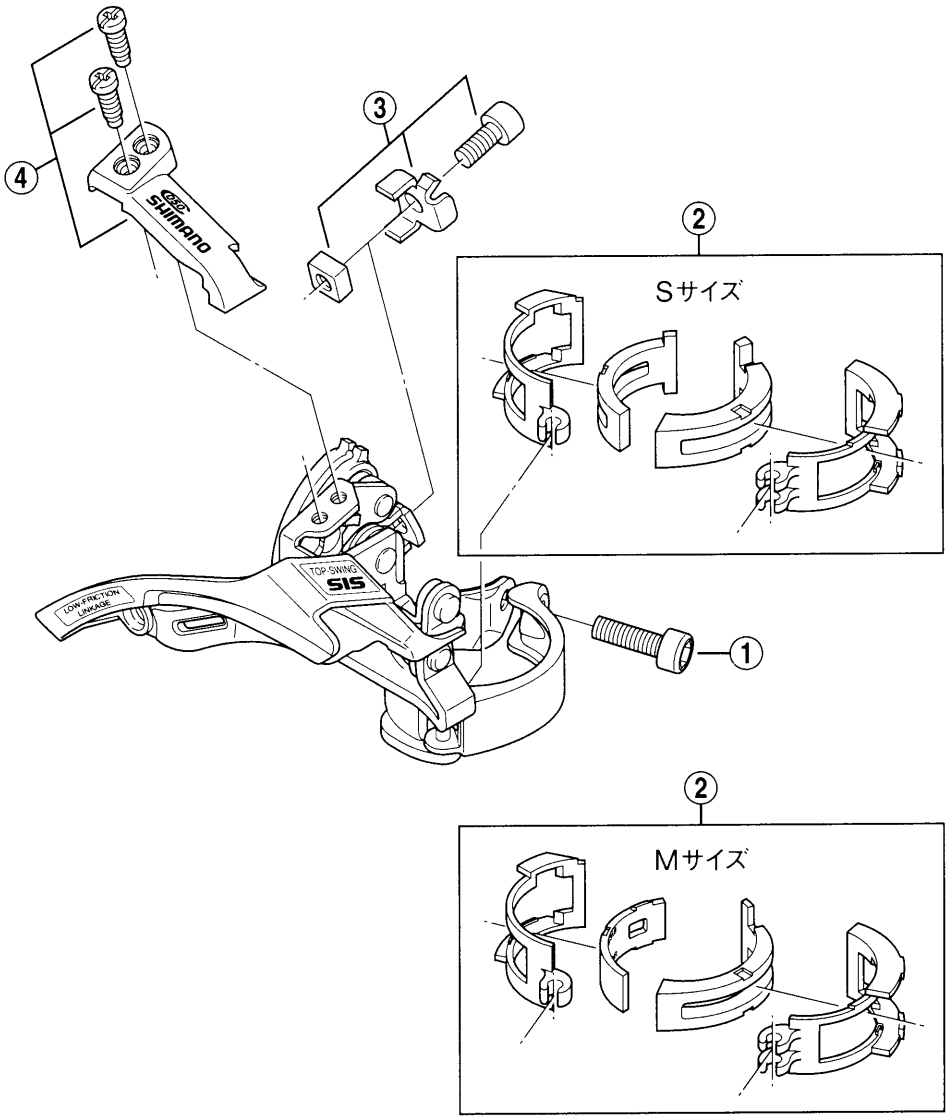

FD-CT92-E

メーカー希望小売価格	注文番号	番号	コード番号	部品名	互換性
105	782001	1	4-59L 19300	取付ボルト (M5×16.5)	
126	782002	2	3-5G7 98010	バンドアダプターユニット (S/φ28.6mm)	
126	782003		3-5G7 98020	バンドアダプターユニット (M/φ31.8mm)	
116	782004	3	3-5BZ 98010	ケーブル固定ボルトユニット (M5×9.8)	A
84	782005	4	3-5G7 98030	アジャストボルト(M4×12) & プレート	B

1207-PARTS1848

互換性A：同一部品
互換性B：同一機能部品（但し外観、材質、仕上げ、サイズ等が異なります。）

シマノCシリーズ トップスイングフロントディレイラー

FD-C051

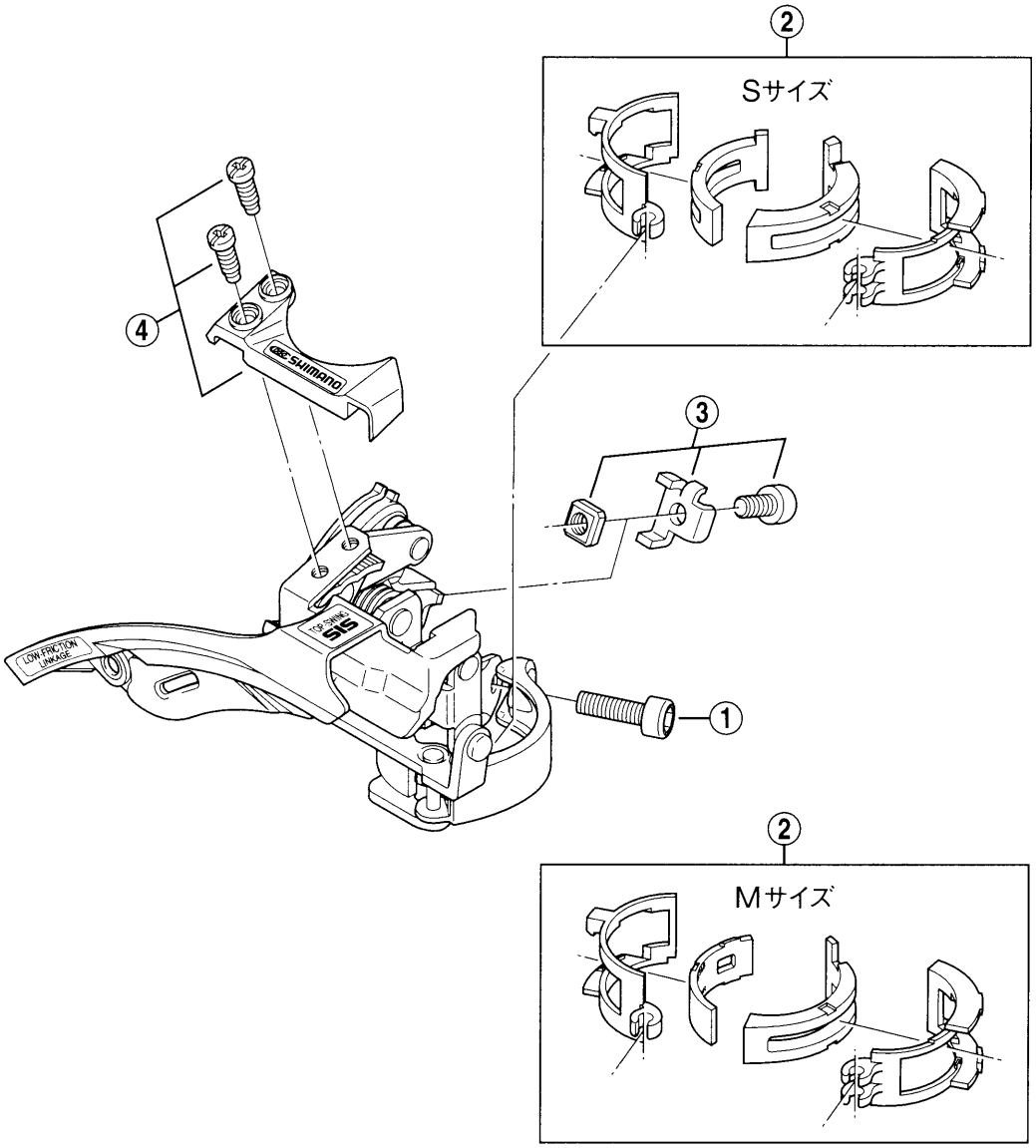

FD-C050

メーカー希望小売価格	注文番号	番号	コード番号	部品名	互換性
63	765401	1	4-59L 19300	取付ボルト (M5×16.5)	A
126	765402	2	3-5G9 98010	バンドアダプターユニット (S/Φ28.6mm)	B
126	765403		3-5G9 98020	バンドアダプターユニット (M/Φ31.8mm)	B
116	765404	3	3-5BZ 98010	ケーブル固定ボルトユニット (M5×9.8)	A
84	765405	4	3-5G9 98030	アジャストボルト(M4×12) & プレート	

互換性A：同一部品
互換性B：同一機能部品（但し外観、材質、仕上げ、サイズ等が異なります。）

1307-PARTS1953

シマノターニー フロントディレイラー

FD-TY30

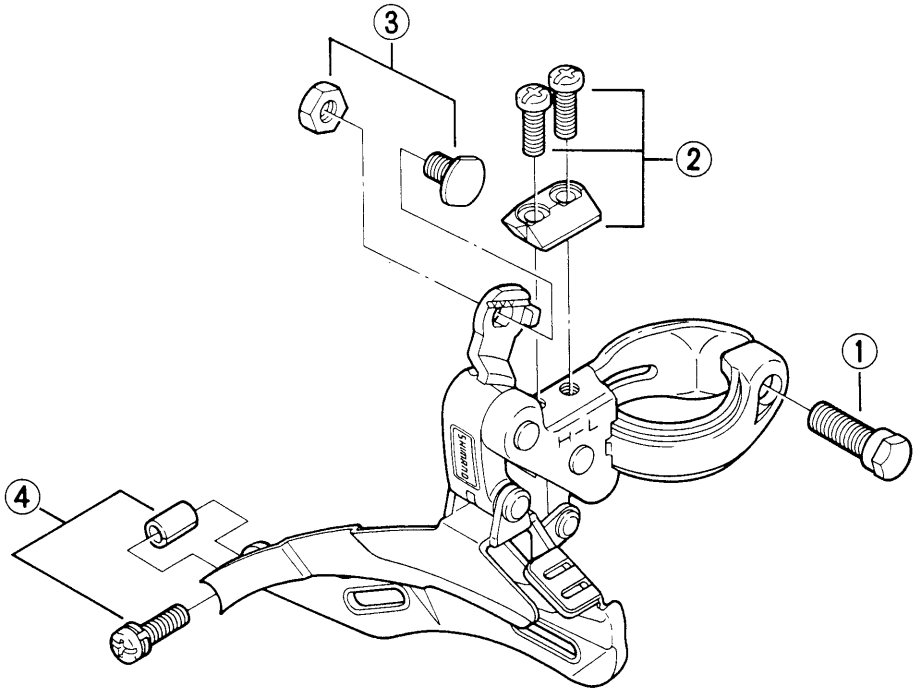

メーカー希望小売価格	注文番号	番号	コード番号	部品名	互換性 FD-CT50	互換性 FD-TY21
53	970812	1	4-576 15000	取付ボルト	A	A
63	970822	2	3-59Y 98010	ストローク調整ボルト(M4×13) & プレート(ブラック)	B	A
63	970832	3	3-576 98020	ケーブル固定ボルト & ナット	A	A
42	970842	4	3-57B 98010	ローラー & ローラー固定ボルト	A	A

0503-PARTS1186

互換性A:同一部品
互換性B:同一機能部品(但し外観、材質、仕上げ、サイズ等が異なります。)

シマノターニー フロントディレイラー

FD-TY10

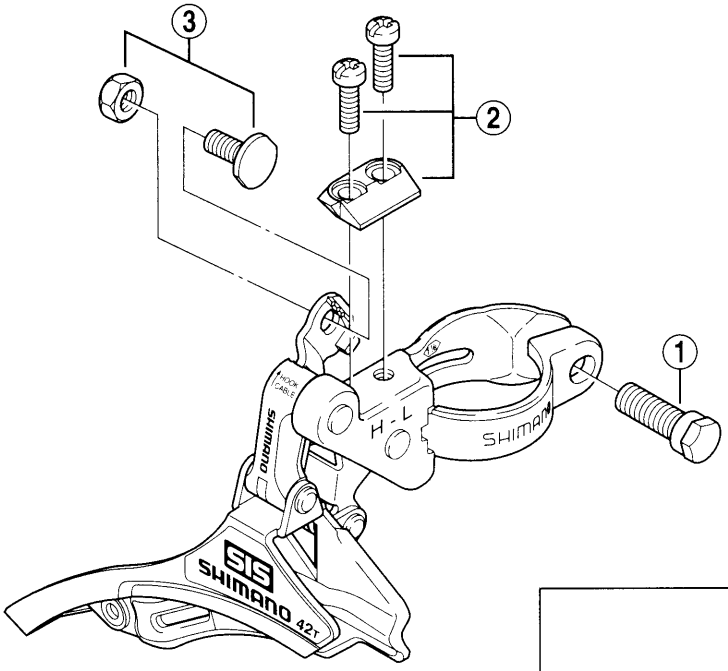

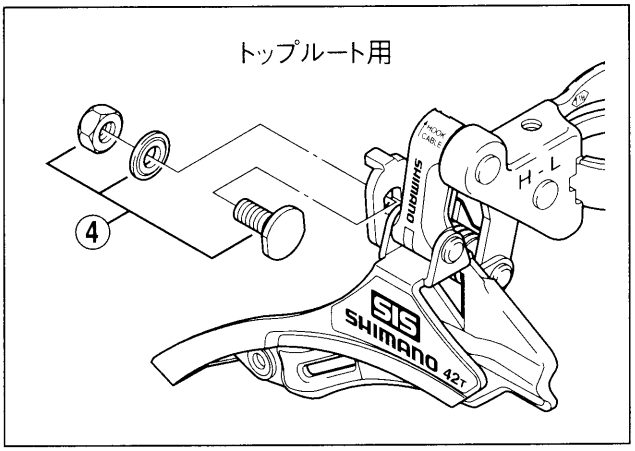

FD-TY30

メーカー希望小売価格	注文番号	番号	コード番号	部品名	互換性
53	788101	1	4-576 15000	取付ボルト	A
63	788102	2	3-59Y 98010	アジャストボルト(M4×13) & プレート	A
63	788103	3	3-576 98020	ケーブル固定ボルト & ナット	A
84	788104	4	3-5G2 98010	ケーブル固定ボルトユニット(トップルート用)	

互換性A:同一部品
互換性B:同一機能部品(但し外観、材質、仕上げ、サイズ等が異なります。)

1304-PARTS1927

シマノターニー フロントディレイラー

FD-TZ30 42Tチェーンリング用
FD-TZ31 48Tチェーンリング用

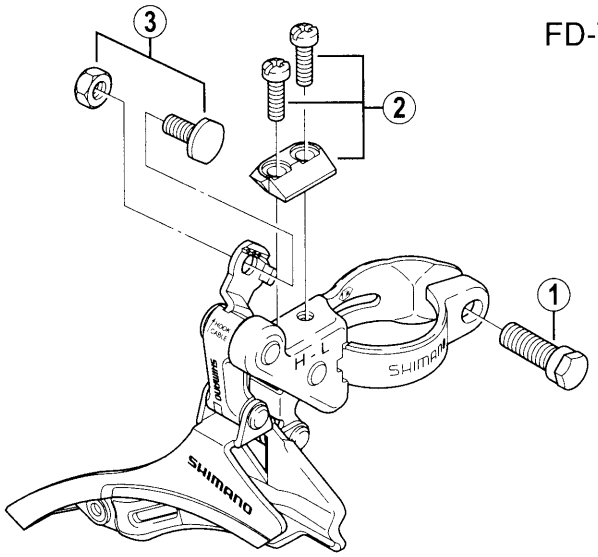

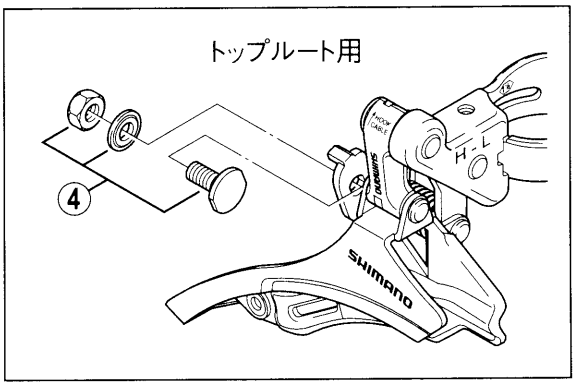

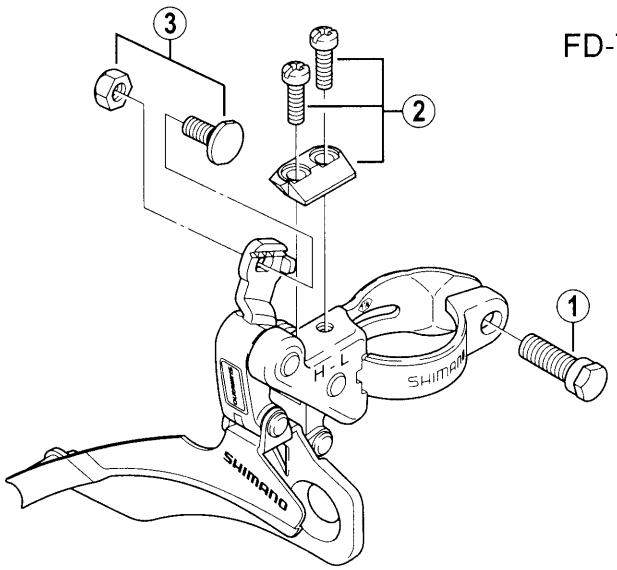

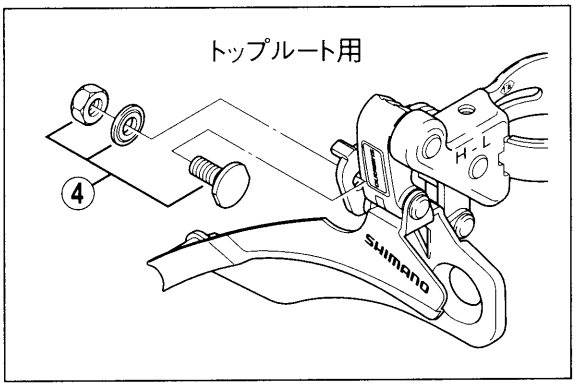

メーカー希望小売価格	注文番号	番号	コード番号	部品名
53	888101	1	4-576 15000	取付ボルト
63	888102	2	3-59Y 98010	アジャストボルト(M4×13) & プレート
63	888103	3	3-576 98020	ケーブル固定ボルト & ナット
84	888104	4	3-5G2 98010	ケーブル固定ボルトユニット(トップルート用)

1411-PARTS2098

SHIMANO

シマノネクサーブ トップスイングフロントディレイラー

FD-C810 SPCM 3

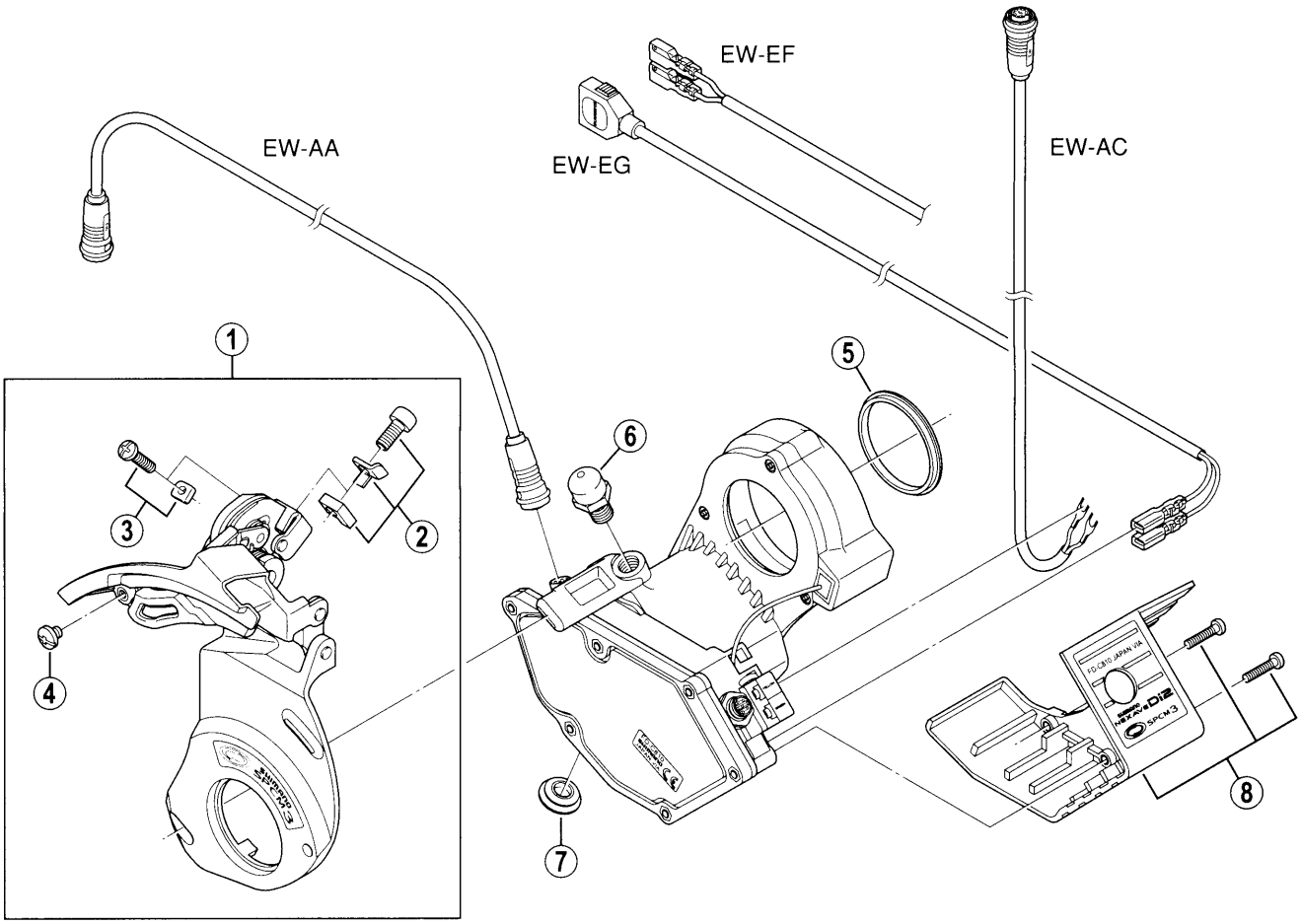

メーカー希望小売価格	注文番号	番号	コード番号	部品名
2,520	898201	1	3-5J2 98010	FD組立品
231	898202	2	3-5H3 98030	ケーブル固定ボルトユニット (M5×10.5)
53	898203	3	3-5J2 98020	アジャストボルト(M4×15) & プレート
42	898204	4	4-583 71010	チェーンガイド固定ボルト (M4×4)
357	898205	5	4-5J2 0A000	スペーサー
105	898206	6	3-5J2 98030	ケーブルガイドボルト (ラバーブーツ付)
53	898207	7	4-5J2 84000	ボディキャップ
1,050	898208	8	3-5HD 98020	プロテクター & 固定ネジ (M3×15)

1603-PARTS2201

シマノネクサーブ トップスイングフロントディレイラー

FD-C600

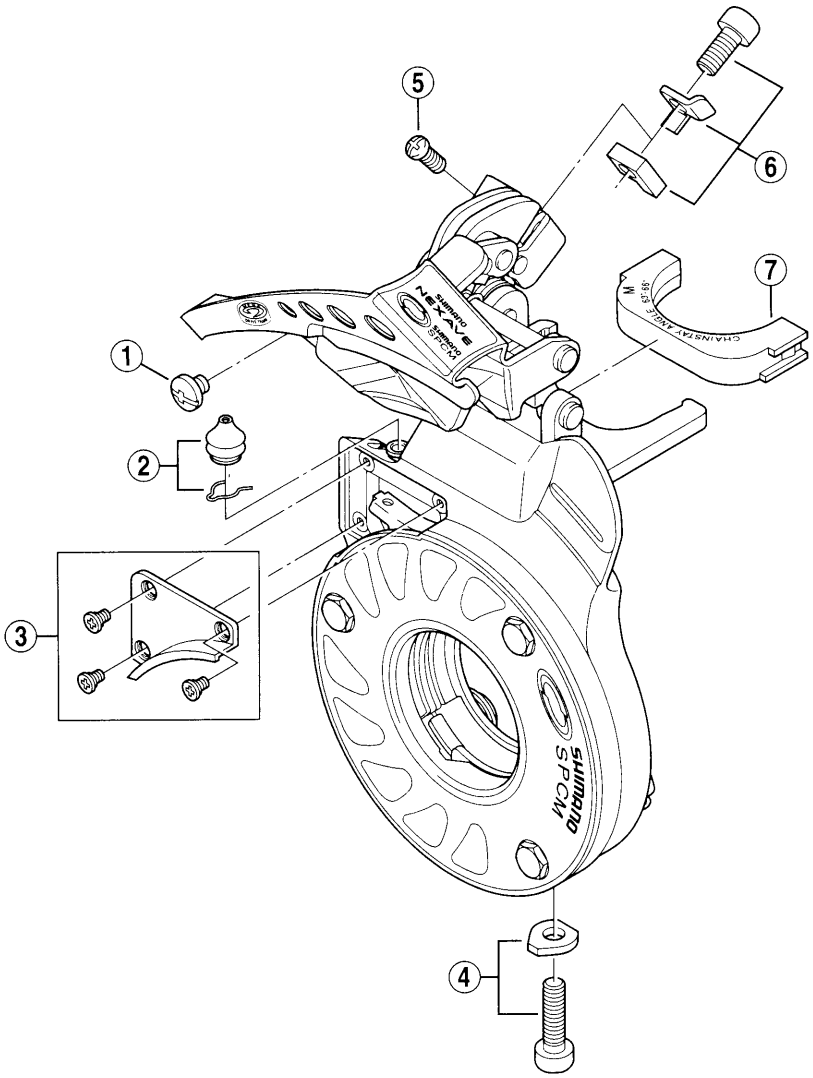

FD-C900

メーカー希望小売価格	注文番号	番号	コード番号	部品名	互換性
42	765301	1	4-583 71010	チェーンガイド固定ボルト (M4×4)	A
53	765302	2	3-5TP 98030	ラバーブーツ & 止め輪	A
231	765303	3	3-5H3 98010	シフトアームカバー & 固定ボルト	B
126	765304	4	3-5H3 98020	ケーブル固定ボルト (M5×18.5) & プレート	B
42	765305	5	4-000 10100	アジャストボルト (M4×10)	B
231	765306	6	3-5H3 98030	ケーブル固定ボルトユニット (M5×10.5)	B
53	765307	7	4-5DG 51000	シートチューブアダプター (S)	A
53	765308		4-5DG 51100	シートチューブアダプター (M)	A
53	765309		4-5E8 54000	シートチューブアダプター (L)	A

1306-PARTS1945

互換性A: 同一部品
互換性B: 同一機能部品（但し外観、材質、仕上げ、サイズ等が異なります。）

シマノネクサーブ トップスイングフロントディレイラー

FD-C510

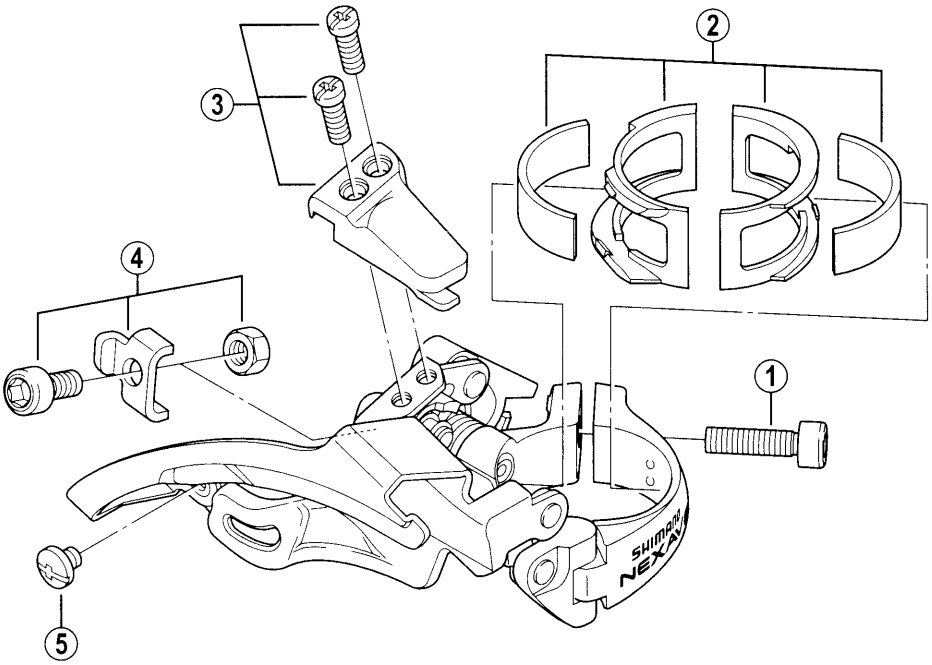

FD-M510

メーカー希望小売価格	注文番号	番号	コード番号	部品名	互換性
53	880301	1	4-5BG 07000	取付ボルト (M5×18.5)	A
158	880302	2	3-5EZ 98020	バンドアダプターユニット (S/φ28.6mm)	A
158	880303		3-5EZ 98010	バンドアダプターユニット (M/φ31.8mm)	A
105	880304	3	3-5HT 98010	アジャストボルト(M4×12) & プレート	B
158	880305	4	3-5EZ 98040	ケーブル固定ボルトユニット (M5×10.5)	A
42	880306	5	4-583 71010	チェーンガイド固定ボルト (M4×4)	A

互換性A：同一部品
互換性B：同一機能部品（但し外観、材質、仕上げ、サイズ等が異なります。）

1409-PARTS2081

シマノネクサーブ フロントディレイラー

FD-C511

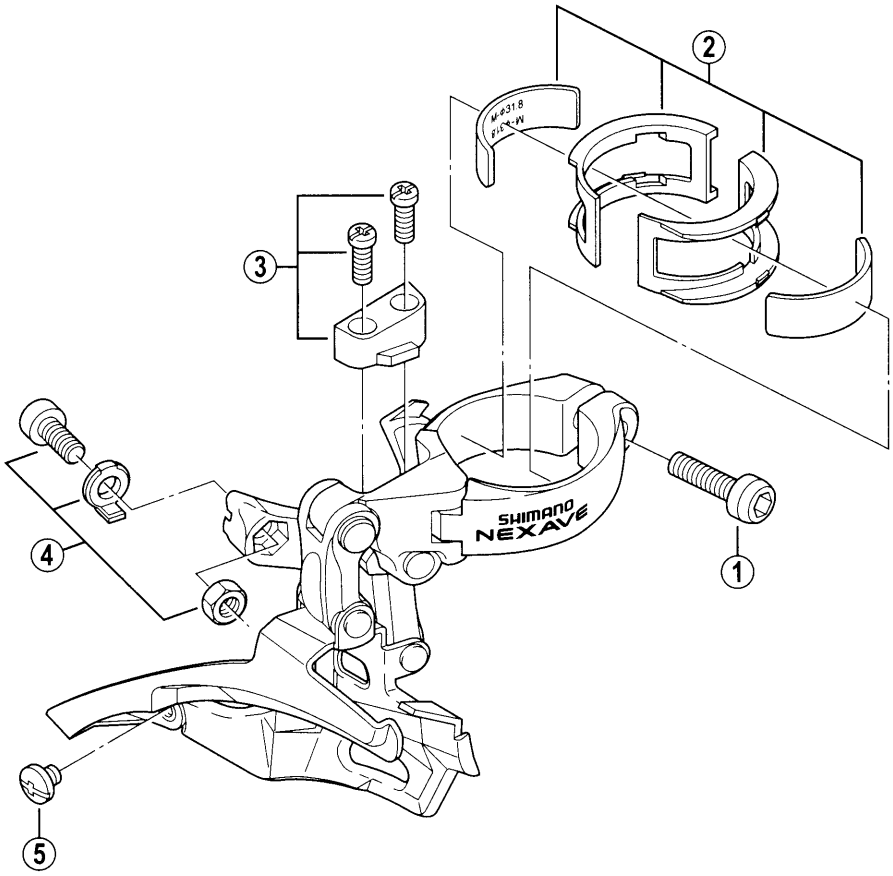

FD-M511

メーカー希望小売価格	注文番号	番号	コード番号	部品名	互換性
53	880401	1	4-5BG 07000	取付ボルト (M5×18.5)	A
158	880402	2	3-5HL 98010	バンドアダプターユニット (S/φ28.6mm)	A
158	880403		3-5HL 98020	バンドアダプターユニット (M/φ31.8mm)	A
84	880404	3	3-5HV 98010	アジャストボルト(M4×12) & プレート	B
179	880405	4	3-5HV 98020	ケーブル固定ボルトユニット (M5×10.5)	
42	880406	5	4-583 71010	チェーンガイド固定ボルト (M4×4)	A

互換性A：同一部品
互換性B：同一機能部品（但し外観、材質、仕上げ、サイズ等が異なります。）

1409-PARTS2082

シマノネクサーブ トップスイングフロントディレイラー

FD-C505 SPCM 3

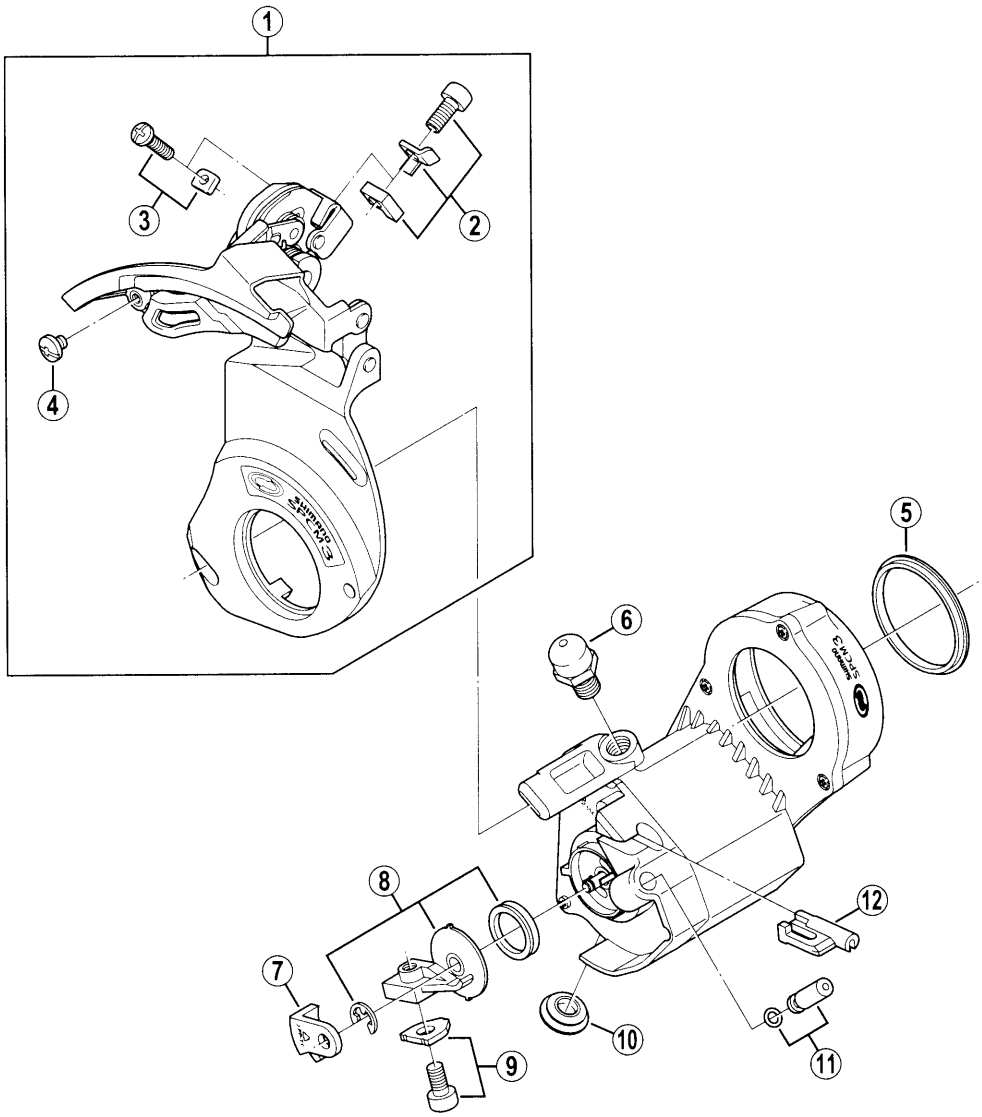

メーカー希望小売価格	注文番号	番号	コード番号	部品名
2,520	895101	1	3-5J2 98010	FD組立品
231	895102	2	3-5H3 98030	ケーブル固定ボルトユニット (M5×10.5)
53	895103	3	3-5J2 98020	アジャストボルト (M4×15) & プレート
42	895104	4	4-583 71010	チェーンガイド固定ボルト (M4×4)
357	895105	5	4-5J2 0A000	スペーサー
105	895106	6	3-5J2 98030	ケーブルガイドボルト (ラバーブーツ付)
42	895107	7	4-5J2 88000	セッティングツール
315	895108	8	3-5J2 98040	巻取り体ユニット
126	895109	9	3-5J2 98050	ケーブル固定ボルト (M5×10.5) & プレート
53	895110	10	4-5J2 84000	ボディキャップ
105	895111	11	3-5J2 98060	インナーブッシュ & Oリング A
53	895112	12	4-5J2 83000	ケーブルガイド

1510-PARTS2164